6. DIMENSIONS

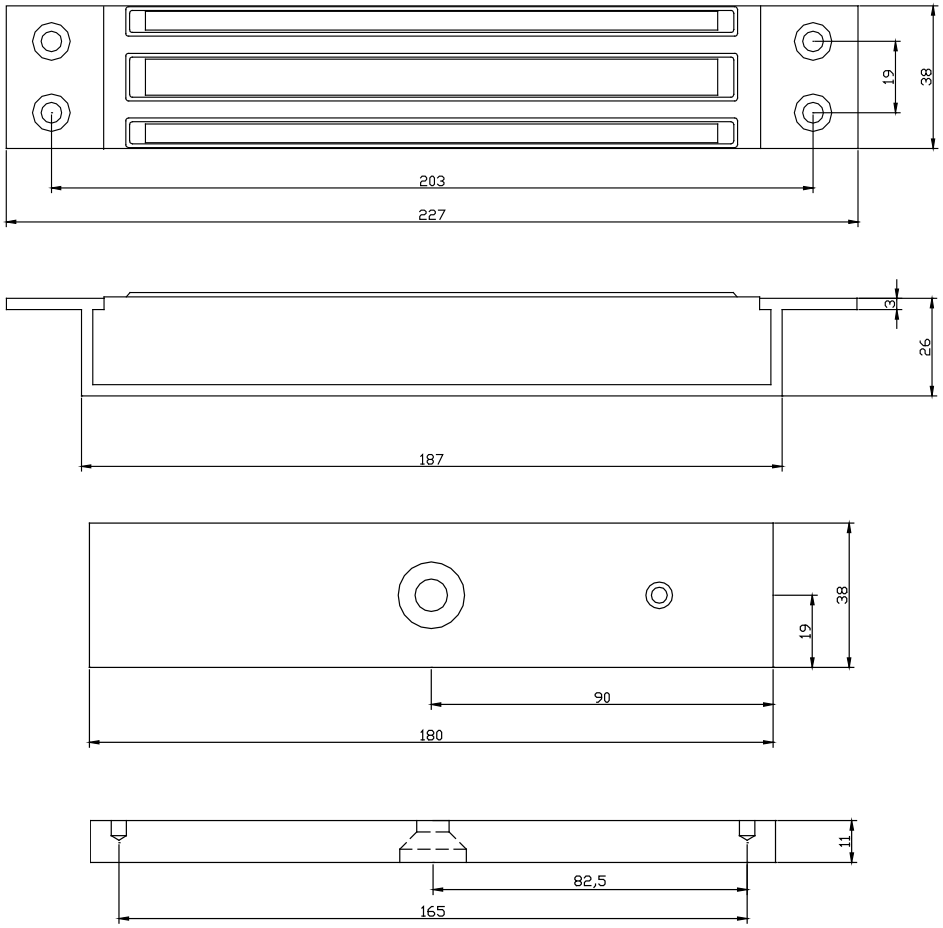

Le montage, le raccordement et la mise en service de ce produit doivent impérativement être réalisés par un professionnel qualifié en serrurerie et en installations électriques. En cas de doute sur la mise en œuvre ou le fonctionnement, nous vous invitons à contacter votre distributeur.

Partenaire des distributeurs courants faibles :

iZYX SYSTEMS - 84 route de Strasbourg
67500 HAGUENAU - France
Tél +33 (0)388935541 - Fax +33 (0)388942731
info@izyx-systems.com - www.izyx-systems.com

Partenaire des distributeurs quincaillers :

TTR Sécurité - ENTROPIA
Bât. 21 - ZARE OUEST—L4384 EHLERANGE - Luxembourg
Tél +352 2088 1427 - Fax +352 2033 3248
contact@ttrsecurite.com - www.ttrsecurite.com

Photos et illustrations non contractuelles. Caractéristiques techniques susceptibles de modifications sans préavis.

NTFR.EMM60038.130401A

NOTICE TECHNIQUE

Série EMM60038

VENTOUSES ELECTROMAGNETIQUES
600 lbs - 38 MM - MONTAGE ENCASTRE

© - Ce document et son contenu sont protégés par la loi du Copyright. Toute reproduction ou distribution, partielle ou totale, par quelque moyen que ce soit, est strictement interdite.

1. CARACTERISTIQUES TECHNIQUES

	EMM60038	EMM60038C	EMM60038CF
Montage	Encastré		
Résistance à l'effraction*	600 lbs		
Mode de fonctionnement	A rupture de courant (verrouillée sous tension)		
Tension d'alimentation	12/24V DC (-15% à +20%)		24/48V DC (-15% à +20%)
Consommation	480/240 mA		240/120 mA
Contact reed**	-	Contact inverseur (CO/NO/NF)	
Pouvoir de coupure	-	24V DC / 2A	
Indice de protection IP***	IP 54		
Température de fonctionnement	-15 à +55° C		
Dimensions (longueur x largeur x profondeur)	Ventouse 227 x 38 x 26 mm Contreplaque 180 x 38 x 11 mm		
Poids brut	1,9 Kg		

* Résistance théorique maximale, donnée à titre indicatif (1 lbs = 0,4535 Kg = 4,4482 Newton).
** Contact de confort uniquement, sans conformité à la norme NF S 61-937.
*** En face avant de la ventouse encastrée selon montage indiqué dans la présente notice.

2. NOTE IMPORTANTE : NORME NF S 61-937

Les ventouses électromagnétiques iZYX SYSTEMS de la série EMM60038 font partie intégrante des Dispositifs Actionnés de Sécurité (D.A.S.) des Systèmes de Sécurité Incendie (S.S.I.) au sens de la norme NF S 61-937.

Elles participent directement et localement à la mise en sécurité des personnes dans un bâtiment ou un établissement en tant que dispositifs pour Issues de Secours.

De ce fait elles répondent parfaitement à la définition de l'annexe A de la fiche XIV de la norme NF S 61-937 : « Dispositif télécommandable comportant un déclencheur électromagnétique permettant le verrouillage des Issues de Secours tout en pouvant en assurer le déverrouillage rapide et sûr ».

Ces ventouses fonctionnent suivant le principe de la sécurité positive. En cas de rupture de courant, l'issue équipée est immédiatement déverrouillée.

Les ventouses de cette série sont des D.A.S télécommandés, c'est-à-dire qu'elles nécessitent un ordre extérieur pour passer en position de sécurité.

Les ventouses de cette série peuvent être soit en position d'attente, soit en position de sécurité.

- Position d'attente : issue verrouillée.
- Position de sécurité : issue déverrouillée.

5. SYNOPTIQUE TYPE POUR UNE ISSUE DE SECOURS

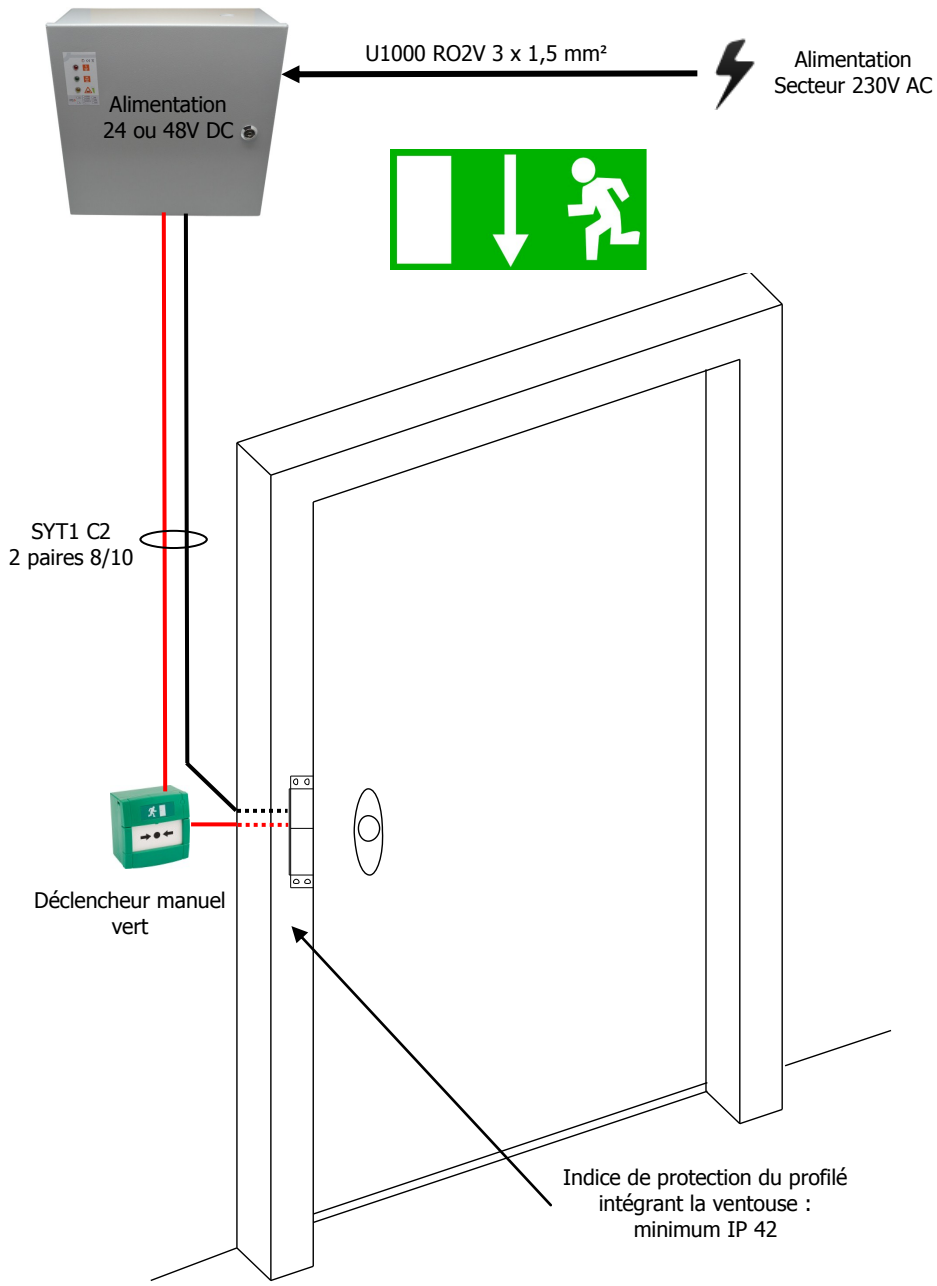

4. RACCORDEMENT

Rappel NF S 61-937

Seules les tensions d'alimentation 24V DC & 48V DC sont autorisées en cas de mise en œuvre sur une issue de secours.
L'utilisation d'une tension d'alimentation de 12V DC n'est pas conforme !

ATTENTION !

Avant toute mise sous tension, vérifier le paramétrage des cavaliers de sélection de tension.
Un mauvais paramétrage peut causer des dommages irréversibles au produit !

Références EMM60038 & EMM60038C (12/24V DC)

12V DC
Les deux cavaliers sont en place :

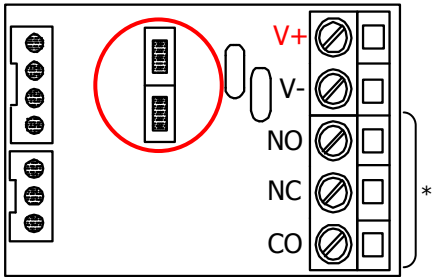

24V DC
Un seul cavalier au milieu :

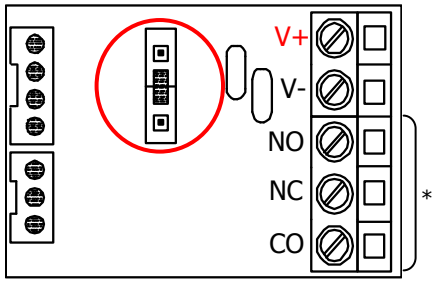

* Contact reed CO / NO / NC uniquement sur référence EMM60038C

Référence EMM60038CF (24/48V DC)

24V DC
Les deux cavaliers sont en place :

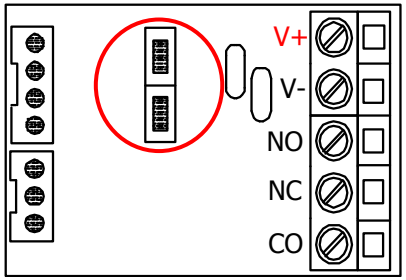

48V DC
Un seul cavalier au milieu :

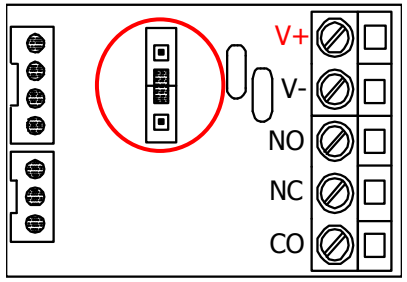

Dans le cas d'une installation sur une issue de secours le câblage entre l'alimentation électrique et la carte de raccordement de la ventouse doit être réalisé en conducteurs ou câbles prévus pour les canalisations fixes de la catégorie C2 au minimum. Les câbles doivent être protégés mécaniquement sou conduit rigide continu de manière à ce qu'ils ne soient pas accessibles.

S'assurer que le profilé qui intègre la carte de raccordement respecte au minimum l'indice de protection IP 42 (corps solide >1mm & chutes de gouttes d'eau jusqu'à 15° de la verticale).
Si nécessaire assurer l'étanchéité en utilisant un joint silicone ou tout autre moyen équivalent.

ATTENTION !
Seules les tensions d'alimentation 24V DC & 48V DC sont autorisées en cas de mise en œuvre sur une issue de secours.
L'utilisation d'une tension d'alimentation de 12V DC n'est pas conforme !

S'agissant d'équiper une Issue de Secours réputée disponible en permanence pour cet usage, ces D.A.S. ne peuvent être commandés que des deux manières suivantes :

- soit par un déclencheur manuel à fonction d'interrupteur intercalé sur la ligne de télécommande (c'est-à-dire directement sur l'alimentation du déclencheur électromagnétique et situé près de l'issue équipée).
- Soit dans le cadre d'un dispositif de contrôle des Issues de Secours conforme aux dispositions le concernant de la norme NF S 61-934.

3. MONTAGE

1. Déterminer l'emplacement de la ventouse sur le dormant en veillant qu'il est possible de positionner la contreplaque exactement en face sur l'ouvrant. Porte fermée, la ventouse et la contreplaque doivent être face à face et parfaitement en contact.

2. Intégrer la ventouse dans sa réservation sur le dormant :
   - en montage anti-vandale avec la vis vérin (aucune vis de fixation apparente).
   - en montage basique en utilisant les plaques de montage.

3. Fixer la contreplaque sur l'ouvrant.

ATTENTION ! Il est impératif d'utiliser la rondelle caoutchouc et la rondelle métal à positionner derrière la contreplaque, ainsi que les deux goupilles. Ceci doit permettre à la contreplaque de conserver une légère liberté de mouvement afin d'assurer un alignement optimal.

4. Vérifier que l'ensemble ventouse électromagnétique et contreplaque soit parfaitement en contact sur toute leur surface. Le cas contraire, ajuster le montage afin d'obtenir un contact parfait entre les deux éléments.

5. Mettre sous tension et tester le bon fonctionnement du système.

Fixation de la contreplaque

Porte bois, PVC, aluminium

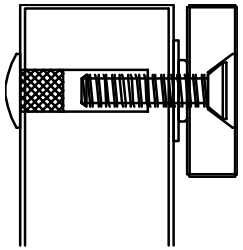

Percer un trou de 8 mm au travers de la porte. Agrandir à 12 mm sur 35 mm de profondeur du côté insert fileté.

Porte blindée

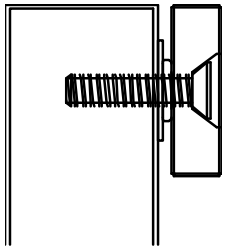

Percer un trou de 6,8 mm du côté contreplaque. Tarauder à M8 x 1,25.

Impérativement mettre en œuvre la rondelle caoutchouc, la rondelle métal et les deux goupilles à l'arrière de la contreplaque.

La contreplaque doit conserver une légère liberté de mouvement afin d'assurer un alignement optimal.

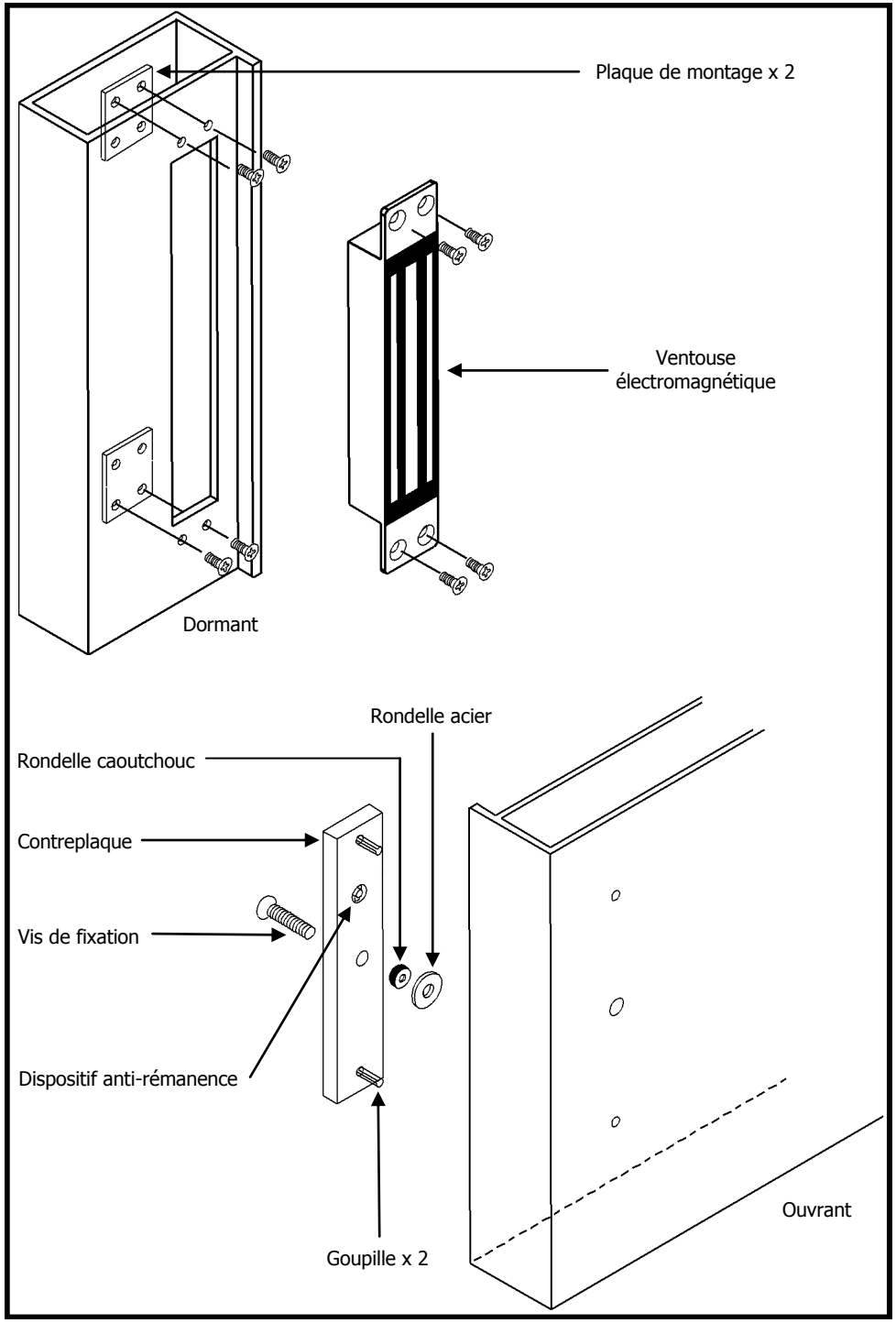
Plaque de montage x 2
Ventouse
électromagnétique
Dormant
Rondelle acier
Rondelle caoutchouc
Contreplaque
Vis de fixation
Dispositif anti-rémanence
Goupille x 2
Ouvrant