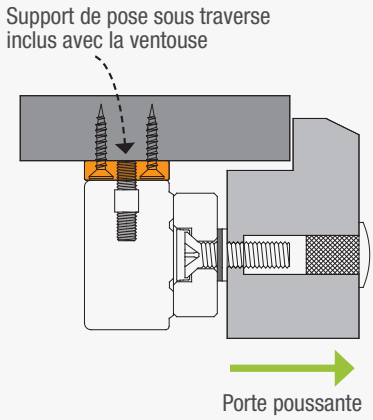

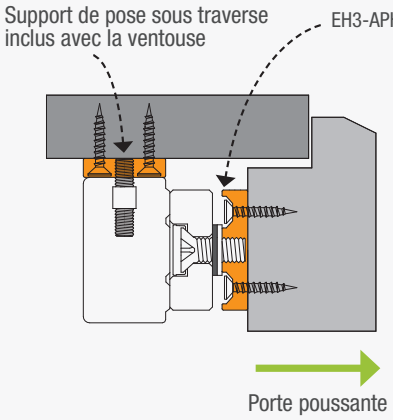

Astuce de pose
Perçage non traversant de la porte grâce à l'utilisation du support de pose pour contreplaque EH3-APH

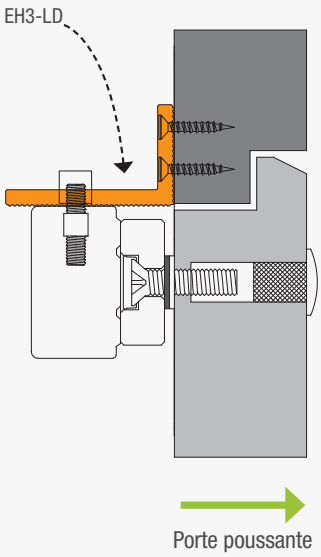

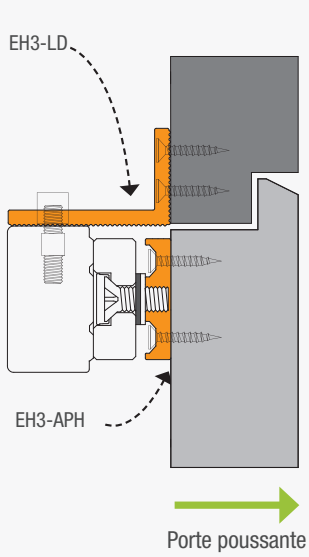

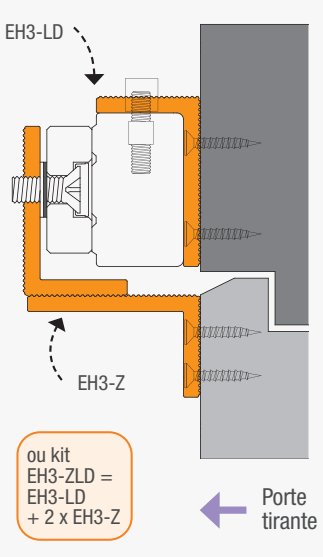

Information pour la pose d'une ventouse double

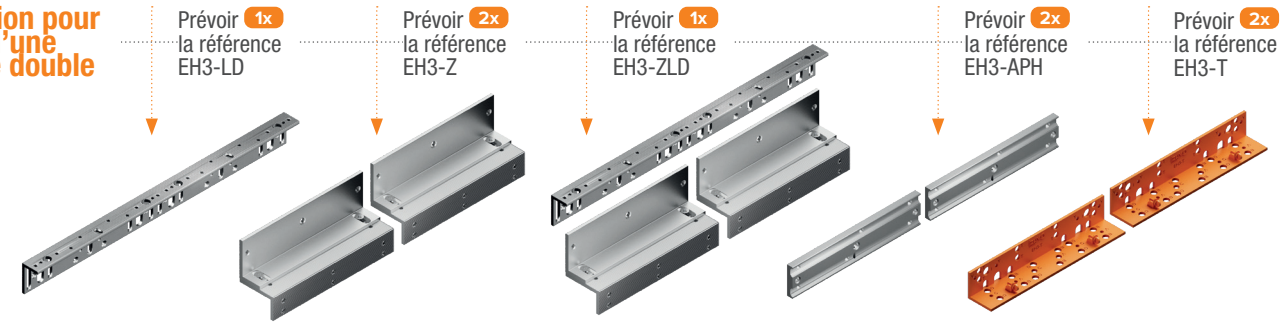

Références	EH3-LD	EH3-Z	EH3-ZLD	EH3-APH	EH3-T
Description	Équerre LD	Équerre Z	Kit équerres 2 x Z + 1 x LD	Support de pose pour contreplaque	Gabarit de pose rigide
Matière	Aluminium				ABS
Dimensions (L x l x p)	510 x 51 x 31 mm	180 x 51 x 31 mm	180 x 51 x 31 mm 510 x 51 x 31 mm (EH3-LD)	180 x 38 x 8 mm	255 x 45 x 44 mm
Poids brut / Poids net	0,44 Kg / 0,42 Kg	0,35 Kg / 0,325 Kg	1,2 Kg / 1,1 Kg	0,20 Kg / 0,18 Kg	0,14 Kg / 0,095 Kg

CAFR11A-260214-B