→ PORTES-FENÊTRES BOIS

→ SEUIL EN ALUMINIUM ISOL 47 T

Seuil pour l'étanchéité de la partie basse des portes-fenêtres bois de 47 mm d'épaisseur, joint sur dormant.

- Chambre de décompression de 13 mm (avec le joint réf. ISL ou ISL PROTÉGÉ) ou 9 mm (avec le joint réf. ISL 9).
- Continuité du joint d'étanchéité entre le seuil et le cadre dormant.
- Sous face d'appui dentelée plane [1] pour pose d'un fond de joint et mastic ou une mousse imprégnée, entre le sol et le seuil.
- Drainage pour l'évacuation de l'eau [2] à réaliser en façade par des trous ronds ou des trous oblongs.
- Compatible avec la plupart des outillages standards pour la fenêtre bois.

Ce produit répond aux spécifications techniques de la norme NF Fenêtre Bois (NF P 23-305) délivrée par le C.T.B.A.

Longueur : barre de 6,03 ml.

Finition : aluminium brut et anodisé bronze.

Autres coloris : nous consulter.

En option : jet d'eau en aluminium [F] réf. JE 22 ou JE 30, à visser directement sur l'ouvrant de la menuiserie.

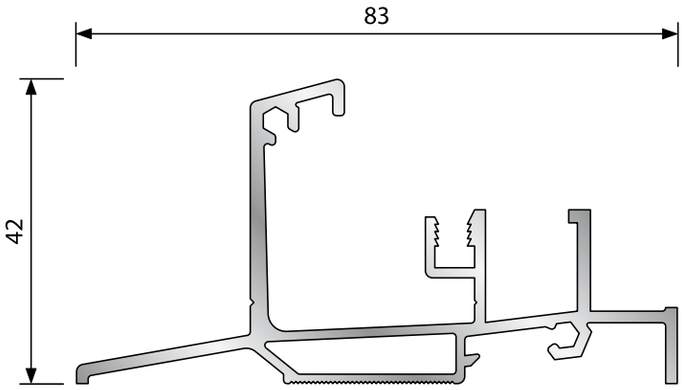

→ Coupe verticale sur dormant

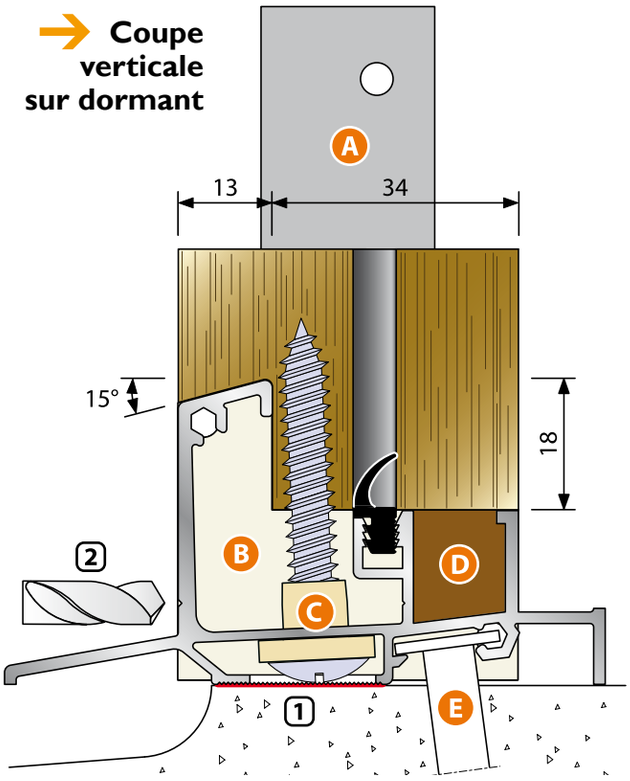

→ Coupe verticale sur ouvrant

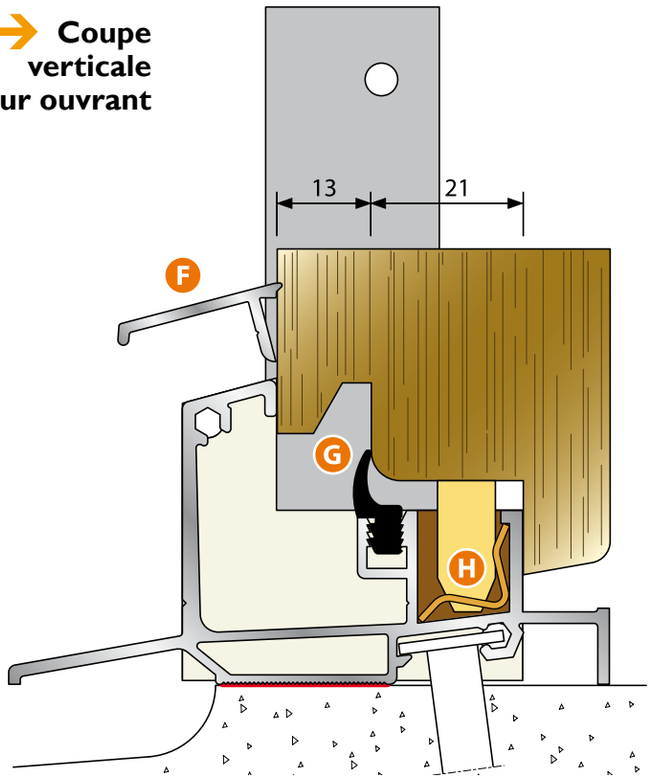

REPÈRE	QUANTITÉ	RÉFÉRENCE	SACHET D'ACCESSOIRES COMPLET RÉF. ISOL 47 T
A+B	2	ISOL 47 T	Patte en bout en acier [A] avec une mousse collée [B] + vis, nécessaire pour assurer l'étanchéité à l'extrémité du seuil et pour fixer le pied de dormant
D	2	BGN	Embout d'étanchéité (1 embout par extrémité)
E	1	BR	Patte à scellement plate, à couder sur le chantier
H	1	ISL	Clips en inox, nécessaire pour éviter l'usure de l'aluminium par la tige de crémone

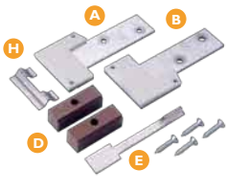

ACCESSOIRES COMPLÉMENTAIRES			
C		15852	Bague avec joint torique pour protéger la vis et assurer l'étanchéité au niveau du perçage pour la fixation du pied de dormant.
G		ISL	Joint d'étanchéité noir en EPDM
G		ISL PROTÉGÉ	Joint d'étanchéité noir protégé en EPDM
G		ISL 9	Joint d'étanchéité en EPDM noir pour chambre de décompression de 9 mm