TSA214

KIT SERRURE + CUVETTES CARREES PORTE COULISSANTE A CONDAMNATION

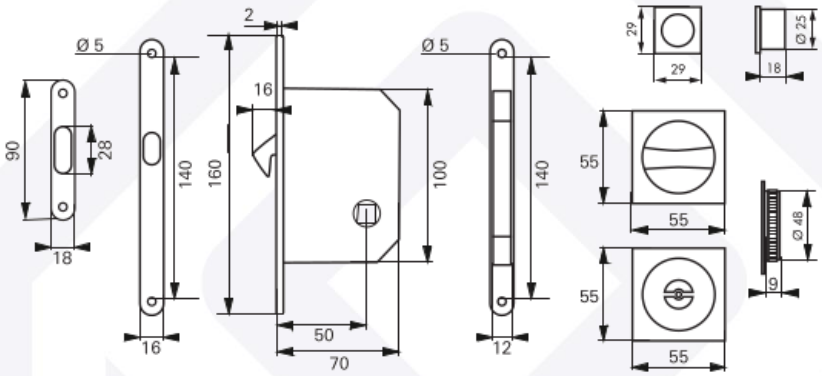

Descriptif technique :
Fonction : A condamnation
Axe : 50mm
Entraxe de fixation : 140mm
Dimensions têtière :
160 x 16 x 2mm
Dimensions coffre :
100 x 70 x 12 mm
Dimensions carré de verrou : 8mm

Avec 2 cuvettes carrées à condamnation 55 x 55mm
+ tire-porte 29 x 29mm

Réversible : oui
Gâche : incluse

Matières :
Corps : zamak
Finition : noir mat

Utilisation :
Portes bois intérieures épaisseur 50mm maximum

PROMIUM
LE CHOIX DES PROS

GROUPE TRENOIS
5 rue du centre
59290 WASQUEHAL
03 20 45 87 87

GROUPE SETIN
D921 Route d'Elbeuf
27340 MARTOT
02 32 96 97 60