Scie à Sabre à Accus - 3 601 F4L 900 - GSA 10,8 V-...

www.powertools-aftersalesservice.com

BOSCH

Article	Référence à 10 chiffres	Déscription	shéma	Prix	Quantité	Groupe de prix
1	1 619 P08 600	Carter	1	-,-	1	28
4	1 619 P08 618	Module électronique	1	-,-	1	41
9	1 619 P08 605	Plaque De Marque GSA 10,8V-LI	1	-,-	1	13
26	1 619 P08 606	Couvercle D'engrenage	1	-,-	1	25
29	1 619 P08 610	Pivot D'avance	1	-,-	1	29
30	1 619 P08 611	Coupelle de ressort	1	-,-	1	11
31	1 619 P08 612	Anneau élastique	1	-,-	1	11
32	1 619 P08 613	Collier de serrage	1	-,-	1	22
33	1 619 P08 614	Ressort De Torsion	1	-,-	1	10
34	1 619 P13 440	Axe D'arret	1	-,-	1	13
35	1 619 P08 603	Axe D'arret	1	-,-	1	13
36	1 619 P08 616	Douille De Reglage	1	-,-	1	19
37	2 610 908 804	Rondelle De Protection	1	-,-	1	13
41	1 619 P08 621	Vis autotaradeuse p. défo	1	-,-	8	10
42	1 619 P08 622	Vis Pour Plastique	1	-,-	9	10
45	1 619 P08 625	Pied-Support	1	-,-	1	28
46	2 610 947 537	Rondelle De Feutre	1	-,-	1	10
47	1 619 P08 627	Racleur En Feutre	1	-,-	1	10
48	1 619 P08 665	Levier De Verrouillage	1	-,-	1	12
49	1 619 P08 646	Clip	1	-,-	1	10
52	1 619 P08 617	Douille	1	-,-	1	13
53	1 619 P08 626	Butee Elastique	1	-,-	2	10
55	1 619 P08 645	Capot De Protection	1	-,-	1	13
57	1 619 P08 630	Etiquette Adhesive	1	-,-	1	13
58	1 619 P12 117	Joint A Lèvres	1	-,-	1	10
91	2 607 336 879	Bloc D Accus 10,8V, 2,0Ah, LI	1	-,-	1	44
91	2 607 336 333	Bloc D Accus 10,8-12V, 1,3Ah, LI	1	-,-	1	42
91	2 607 336 523	Groupe D'accus En Baie 10,8-12V, 1,5Ah, LI	1	-,-	1	42
91	2 607 337 223	Bloc D Accus 10.8V 2,5Ah	1	-,-	1	45
653	2 607 226 101	Chargeur Rapide EU 12V, 30 MIN GAL 1230 CV	1	-,-	1	40
653	2 607 225 145	Chargeur Rapide ROK 230/10,8V, 30 MIN.	1	-,-	1	40
653	2 607 225 135	Chargeur Rapide GB 230/10,8V, 30 MIN.	1	-,-	1	41

Article	Référence à 10 chiffres	Déscription	shéma	Prix	Quantité	Groupe de prix
802	1 619 P08 652	Moteur à Courant Continu 10,8V	1	-,-	1	36
808	1 619 P30 442	Plaque signalétique	1	-,-	1	13
823	1 619 P08 651	Carter	1	-,-	1	32
828	1 619 P13 959	Douille	1	-,-	1	19
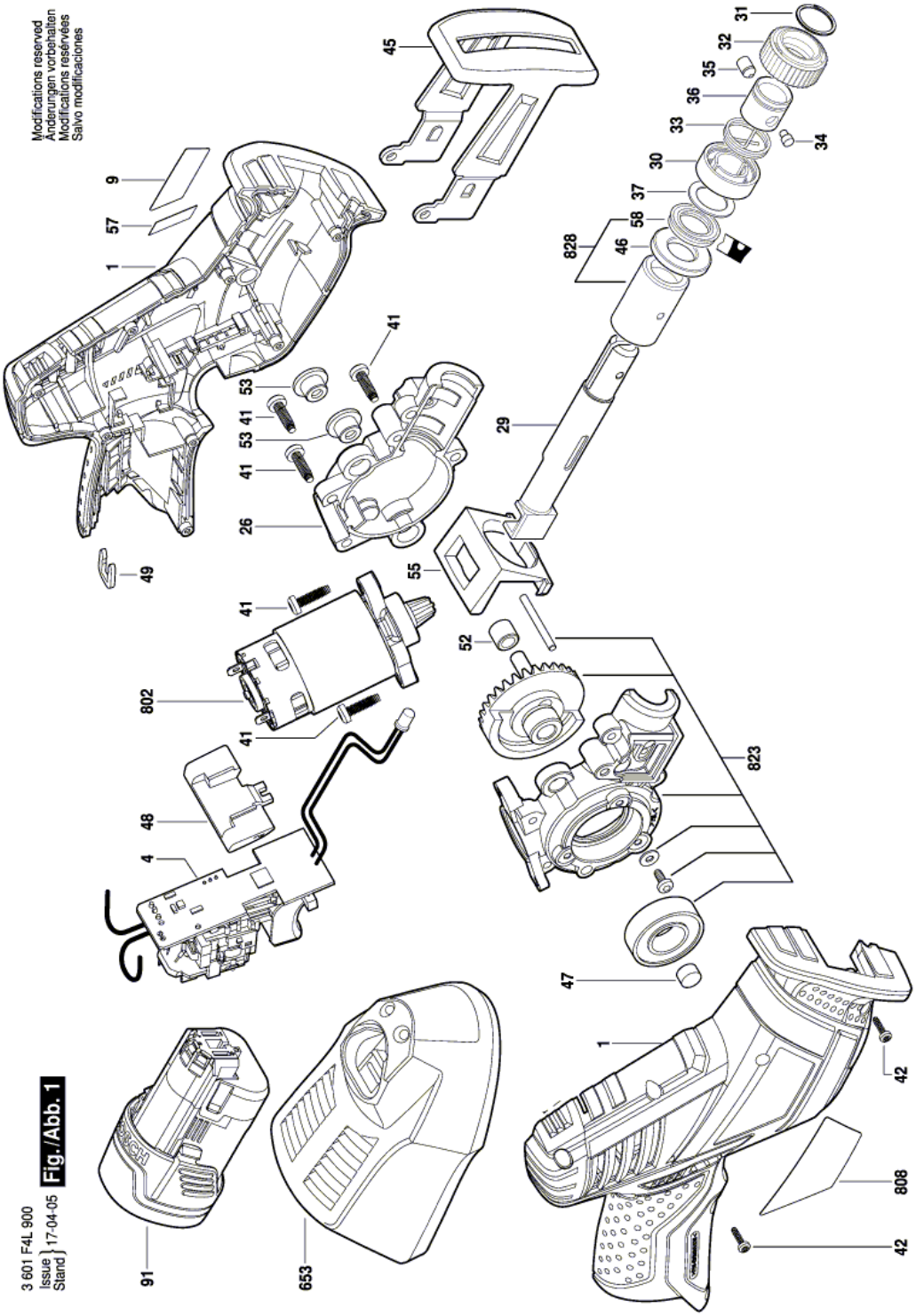
Figure - Type E