Fiche technique

1430POI025P60-35x30

EAN 4031582336658

Roulette pivotante, Chape en acier zingué, pivot sur simple rangée de billes, Axe de roue boulonné, Fixation à platine.
Corps de roue polypropylène, moyeu lisse

Fiche technique

Diamètre de roue	25 mm
Largeur de bandage	12 mm
Dimension de platine	35 x 30 mm
Distance entre axe	28 x 23 mm
Diamètre des trous	4,2 mm
Déport	9 mm
Diamètre d'encombrement	43 mm
Hauteur	36 mm
Résistance à la température	- 20 / + 60 °C
Norme	EN 12528
Poids	0.03 kg
Rayon d'encombrement	21.5 mm
Dureté du bandage	D 65 Shore
Capacité de charge dynamique	10 kg
Capacité de charge statique	20 kg

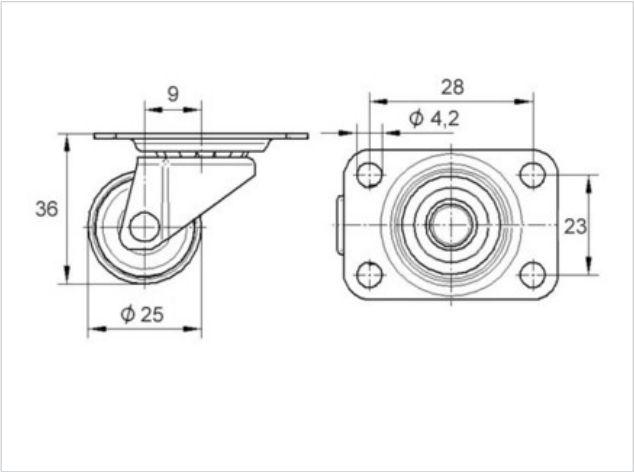

Résistance au roulement	+ + + + +
Bruit du mouvement	+ + + + +
Usure	+ + + + +
Résistance à l'oxydation.	+ + + + +

© Copyright 2014, TENTE International, www.tente.com, 04/07/2014

Fiche technique

1430POI025P60-35x30

EAN 4031582336658

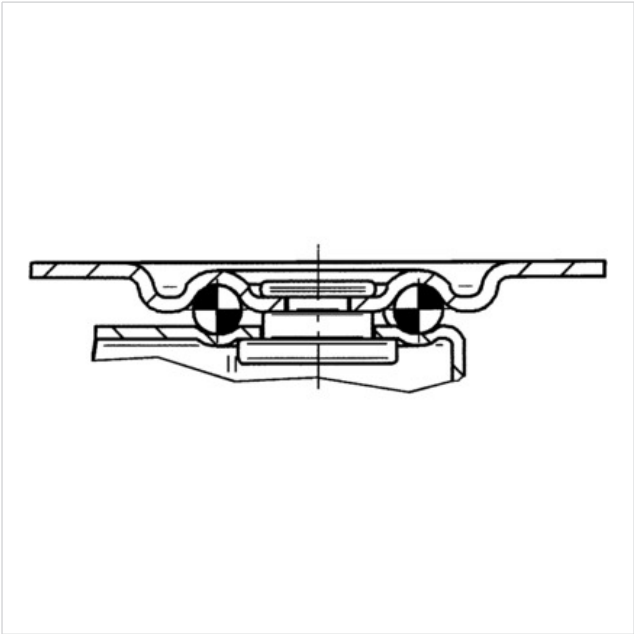

© Copyright 2014, TENTE International, www.tente.com, 04/07/2014