Fiche technique

3478PVJ200P63

EAN 4031582378009

Roulette fixe, Chape en acier embouti zingué bleu, axe de roue boulonné., Fixation à platine.
corps de roue Polypropylène, bandage caoutchouc semi élastique noir, roulement rouleaux avec pare-fils

Fiche technique	
Diamètre de roue	200 mm
Largeur de bandage	50 mm
Dimension de platine	137 x 115 mm
Distance entre axe	105 x 80/75 mm
Diamètre des trous	11 mm
Hauteur	240 mm
Résistance à la température	- 20 / + 60 °C
Norme	EN 12532
Poids	2.476 kg
Dureté du bandage	A 85 Shore
Capacité de charge dynamique	205 kg
Capacité de charge statique	410 kg

Résistance au roulement	+ + + + +
Bruit du mouvement	+ + + + +
Usure	+ + + + +
Résistance à l'oxydation.	+ + + + +

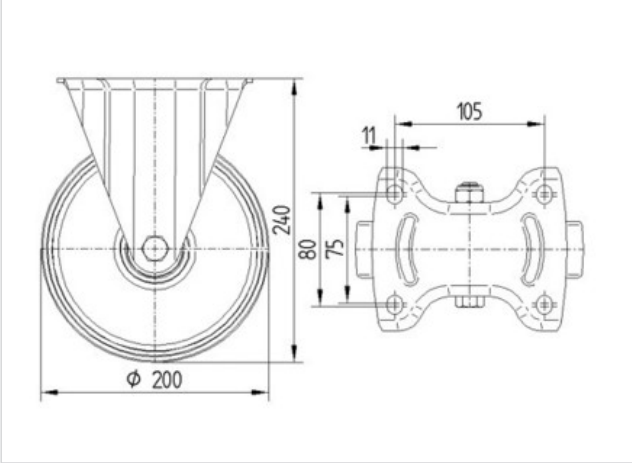

© Copyright 2014, TENTE International, www.tente.com, 04/07/2014

Fiche technique

3478PVJ200P63

EAN 4031582378009

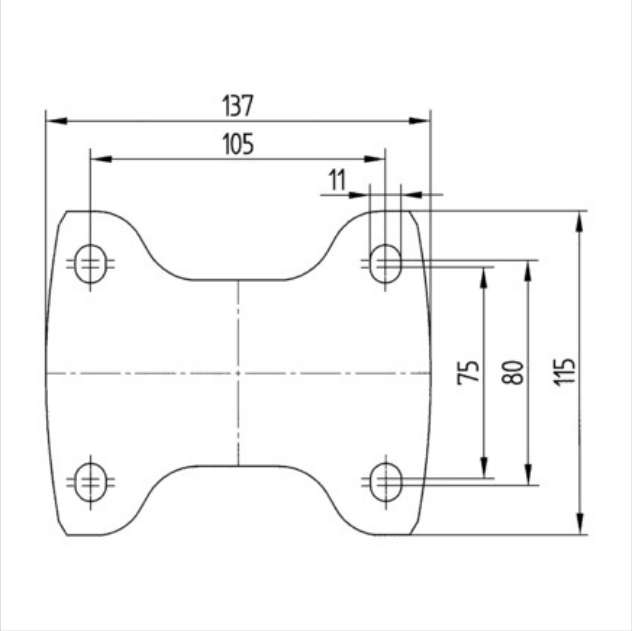

© Copyright 2014, TENTE International, www.tente.com, 04/07/2014