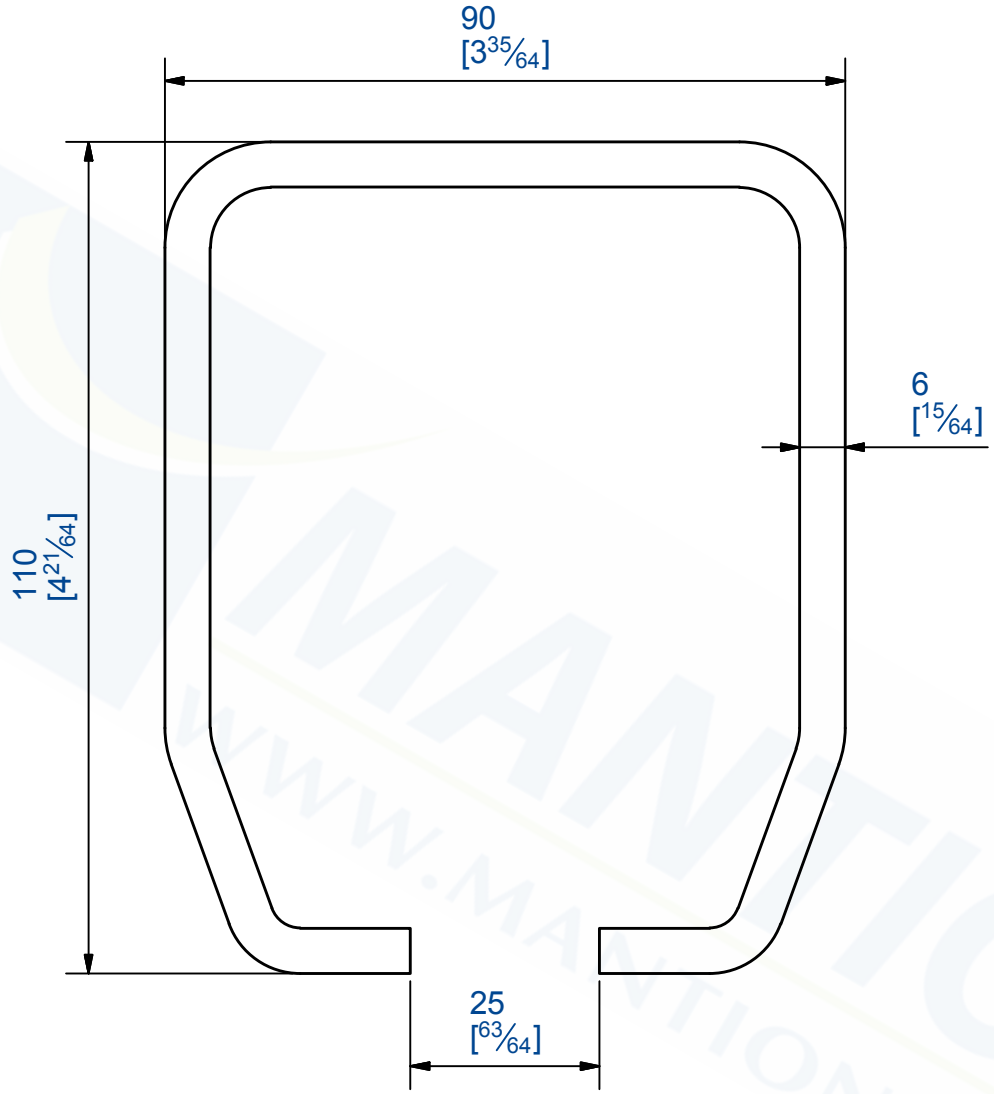

Rail 90x110 - Longueur 6m
Track 4 21/64 x 3 35/64 - Length 6m

Iyy' = 240.5 cm4
Ixx' = 289.14 cm4
Ixx'/v = 47.63 cm3
Section = 19.3 cm2
Poids / weight = 15.19 Kg/m
Matière / material : Acier / Steel NF EN 10149-2 - S315 MC

MANTION
FERRURES DE PORTES COULISSANTES
MANUTENTION PAR MONORAIL
7,rue Gay Lussac
25000 BESANCON

Référence
Item Nr: **9070N/600**

Rail associé
Combined track:

GROUPE TRENOIS