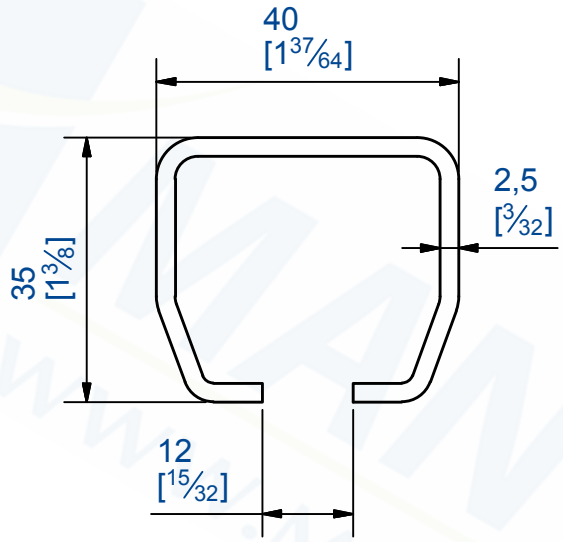

Rail 35x40 - Longueur 6 m
Track 1 3/8 x 1 37/64 - Length 6m

Iyy' = 6.55 cm4
Ixx' = 4.58 cm4
Ixx'/v = 2.30 cm3
Section = 2.9 cm2
Poids / weight = 2.28 Kg/m
Matière / material : Acier / Steel NF EN 10149-2 - HLE S315 + ZMg 200MA-C

MANTION
FERRURES DE PORTES COULISSANTES
MANUTENTION PAR MONORAIL
7,rue Gay Lussac
25000 BESANCON

Référence
Item Nr: **9030/600**

Rail associé
Combined track:

GROUPE TRENOIS