UNIVER EI60, EI90, REI120

NIN0750

NINZ® FIREDOORS

Sezione verticale
Vertical cross section
Coupe vertical

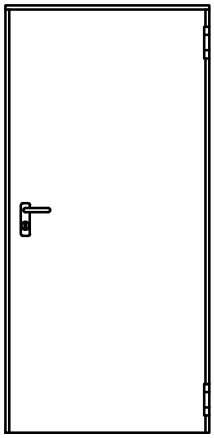

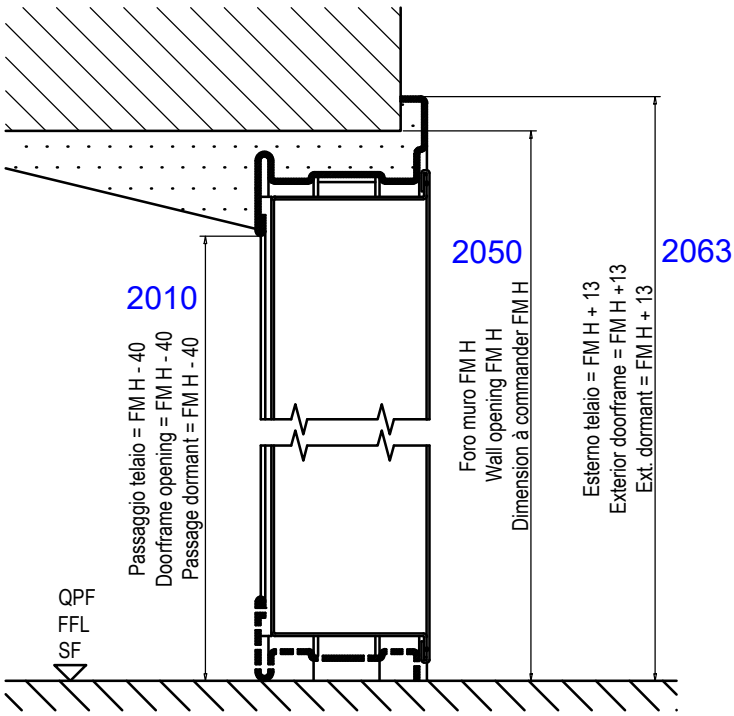
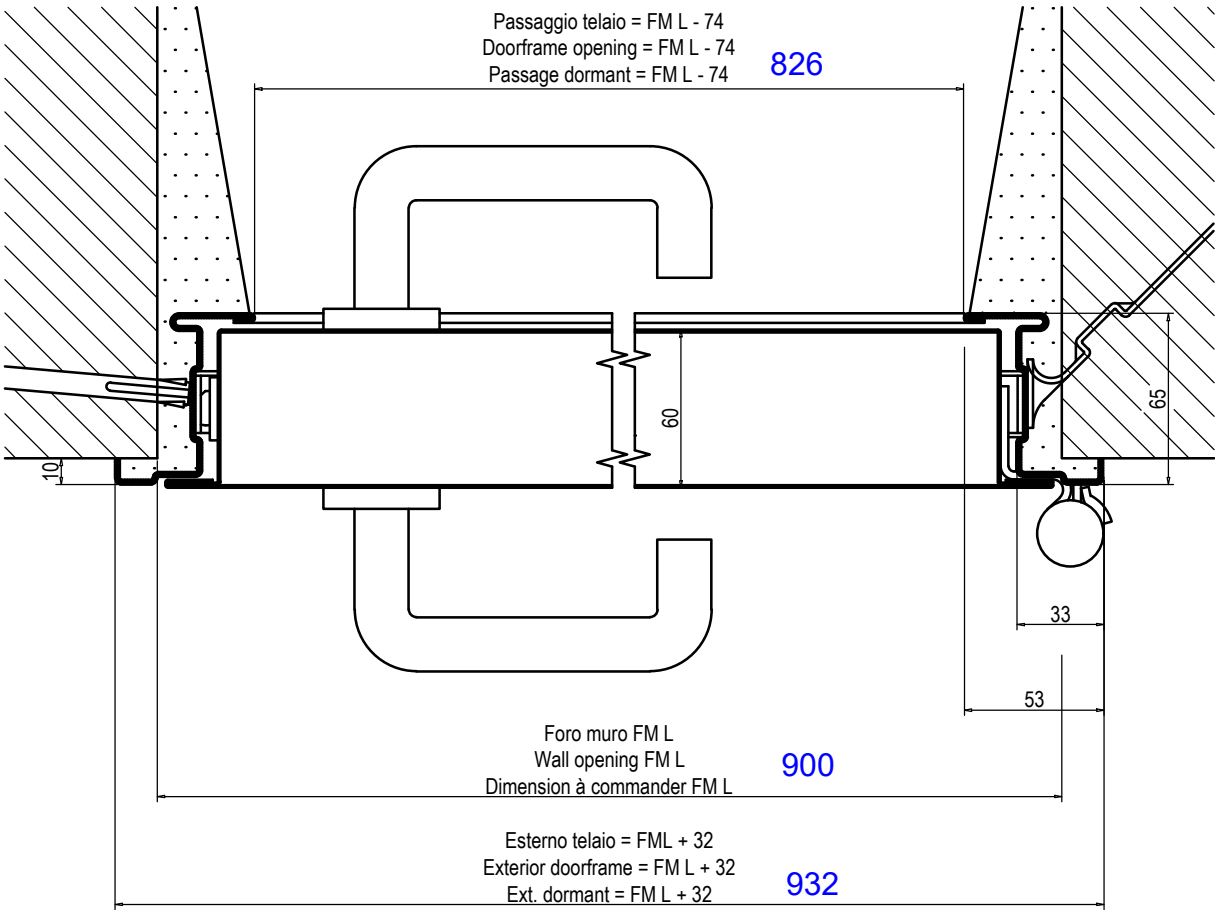
Sezione orizzontale
Horizontal cross section
Coupe horizontale