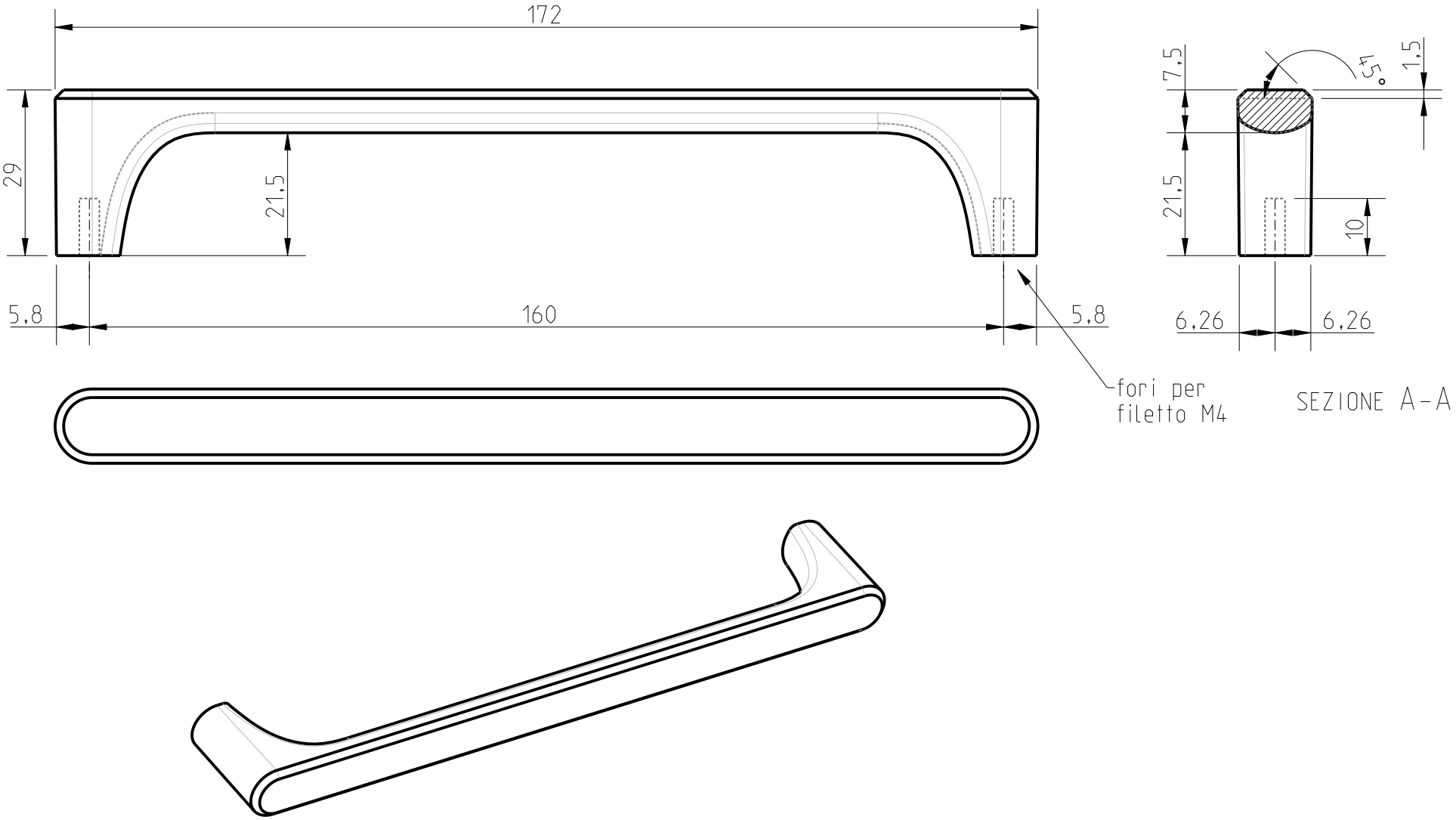

Nr. disegno:	Riferim. art. provv.:	Scala:	Descrizione articolo:	Codice articolo definitivo:	NB: Le tolleranze generali riportate vengono annullate e sostituite da quelle indicate in disegno a fianco delle quote
21-078-mn	21-018	SCALA 1:1	maniglia	13038.G	

Disegnato da:	Data:	Data modifica		Eseguita da:	Descrizione modifica:	Tolleranze generali: ±0.3
Cuccovillo D.	22/3/2021					
Data industrializzazione:	Verificato da:	Data modifica		Eseguita da:	Descrizione modifica:	Materiale: zama
		Data modifica		Eseguita da:	Descrizione modifica:	Peso: 135gr Unità: mm

Tutto quanto qui riprodotto è di proprietà della COSMA s.p.a. ne è vietata la vendita qualsiasi riproduzione totale o parziale e qualsiasi uso non espressamente autorizzato per iscritto:

cosma
COSMA di O.CITTERIO S.r.l.
Via Marconi 15 - 23893 Cassago (LC)
tel. 0399210660 fax 039 956915
email: cosma@gruppocosma.com