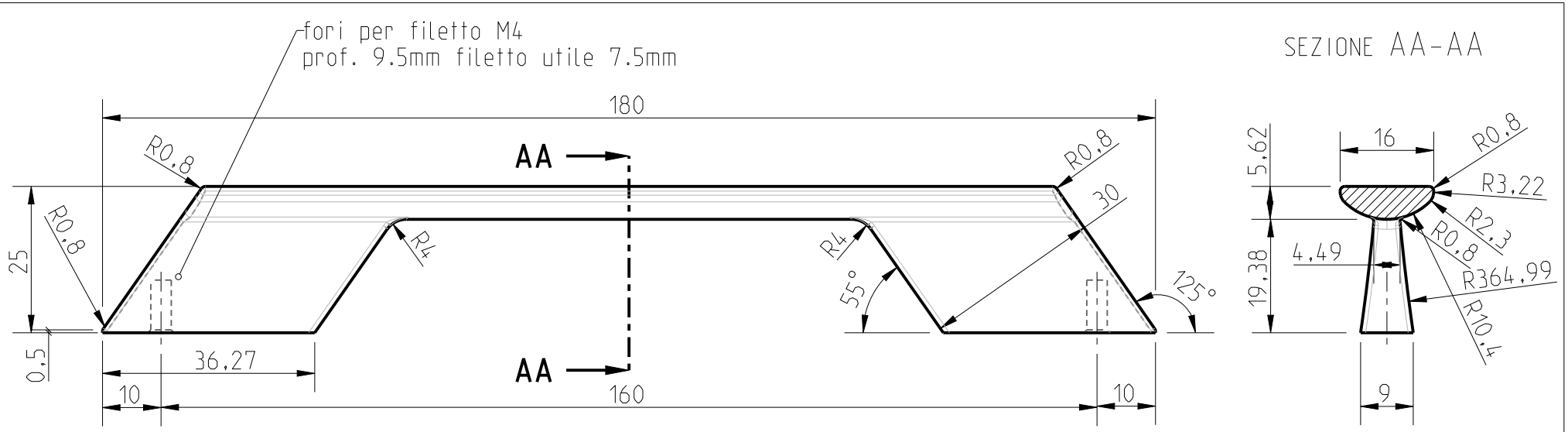

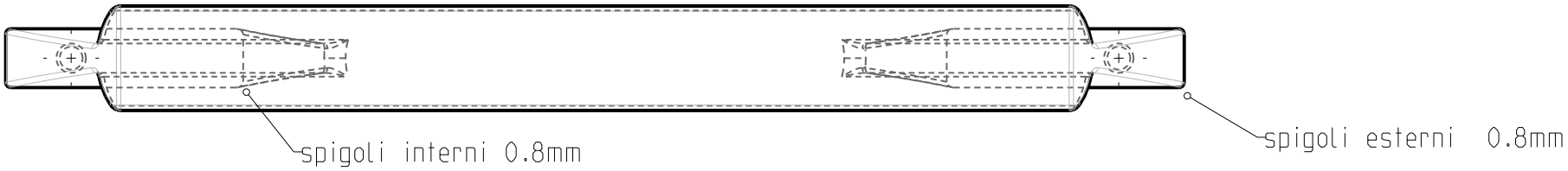

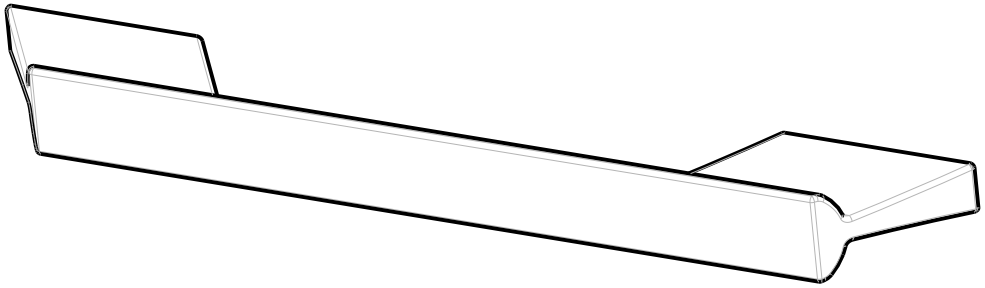

Nr. disegno:	Codice articolo definitivo:	Descrizione:	Riferim. art. provv.:	Tolleranze: ±0.5
11-004-mn	U12904.G	Maniglia di importazione	10-027	

Disegnato da:	Data:	Controllato da:	Data:	Modifica 1) :	Data:	Unità: mm
Cuccovillo D.	12/1/2011	Citterio Paolo	26/4/2011	Modifica 2) :		Materiale: zama
Annotazioni:		Scala: SCALA 1:1		Modifica 3) :		Peso: 130 gr

Tutto quanto qui riprodotto è di proprietà della COSMA s.p.a. ne è vietata la vendita qualsiasi riproduzione totale o parziale e qualsiasi uso non espressamente autorizzato per iscritto:

cosma
COSMA di O.CITTERIO S.p.A.
Via Marconi 15 - 23893 Cassago (LC)
tel. 0399210660 fax 039 956915
email: cosma@gruppocosma.com