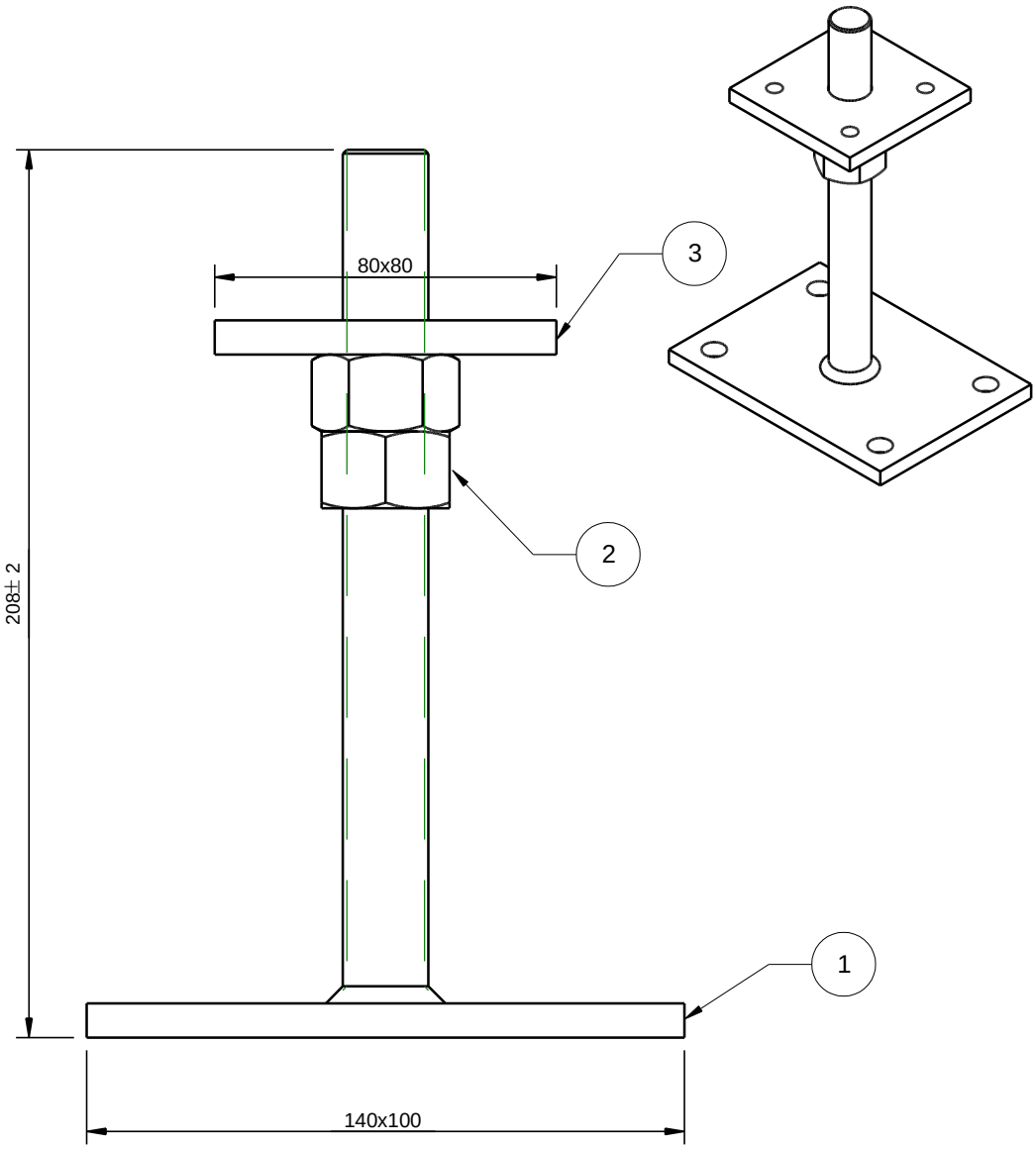

nummer	aantal	benaming	artikel nr.
1	1	Onderplaat + Draadeind	H42701
2	2	Moer M20 DIN934	
3	1	Bovenplaat	O4270

Oppervlakte behandeling volgens werkinstructie W-1614	
Uitvoering:	**artikel nr.**
Sendzimier	
Verzinkt geel	
Verzinkt blauw	426551
Poedercoat	
RVS	
FV	

Wijziging	Omschrijving	Datum	Naam
A	Nieuwe tekening	27-10-2016	GHo

Behandeling:

Maattoleranties: Lin.: ±0,2 Hoek:± 2°

Datum: 30-9-2015

Materiaalsoort:

Aantal:

Eenheid mm

Materiaalkwaliteit:

Tekenaar: HJ **Gecontr.:** GHo

Benaming:
Verstelbare paalhouder 80x80-100x140

schaal 1:2

Metaalindustrie Waelbers B.V.
Hoge Akkers 13
7961 AR Ruinerwold
tel: 0522-441808
fax: 0522-441845
www.waelbers.com

Tekeningnummer:
42655

formaat A4

® All rights reserved.
This drawing is property of Waelbers
and may not be copied or multiplied neither wholly nor partly.
It may not be submitted for persual to third parties either.

projectie