GIESSE®

CERNIERA DOMINA CLASSIC 2ALI INT. 62,5

06170

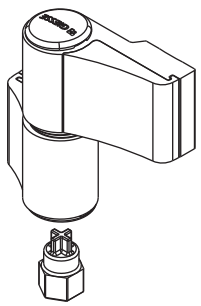

Funzioni
Cerniera ad applicazione frontale interasse 62,5 versione 2 ali, per la realizzazione di porte pesanti in alluminio.
Regolabile in tre direzioni. Abbinabile al kit contropiastre, ai tasselli ad espansione per profili monocamera ed alla vite a fissaggio diretto M12 per profili taglio termico.

Finiture
Grezzo, anodizzato/elox, verniciato RAL base.

Confezioni
Scatola da 10 pezzi

Caratteristiche tecniche
Cerniera idonea per porte soggette ad uso frequente (categoria d'uso 4 *- uso gravoso) con elevata resistenza a fatica ed usura (durabilità grado 7 *- 200.000 cicli di prova).
Soluzione ideale per la realizzazione di porte di grandi dimensioni, peso elevato e uso intensivo.

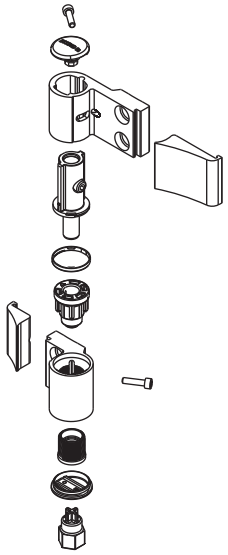

Regolabile in tre direzioni:
- regolazione micrometrica laterale (±2,5 mm) a porta installata, agendo sulla vite di regolazione laterale posta sulla cartuccia della cerniera anta
- regolazione micrometrica verticale (0/+4 mm) a porta installata, agendo sul grano posto sul fondo della cerniera telaio mediante la chiave speciale in dotazione al prodotto
- regolazione in pressione (±0,5 mm) posizionando la boccola eccentrica della cerniera telaio nella posizione prescelta.

Piastrini copri-viti rimovibili solo ad anta aperta (elevata resistenza all'effrazione).
Lavorazioni sul profilo di Ø11 mm (con tutti i sistemi di fissaggio) eseguibili mediante la dima di foratura art. 03237.
Per il fissaggio al profilo la cerniera è abbinabile al kit contropiastre, ai tasselli ad espansione per profili monocamera ed alla vite a fissaggio diretto M12 (solo per profilo taglio termico).

Per applicazioni su profilo non complanare la cerniera va abbinata ai gradini di spessoramento da scegliere in funzione del tipo di fissaggio al profilo:
- gradini con boccole di centraggio per kit \contropiastre e tasselli ad espansione per profilo monocamera
- gradini senza boccole di centraggio per viti a fissaggio diretto M12.

(*)in conformità a EN1935

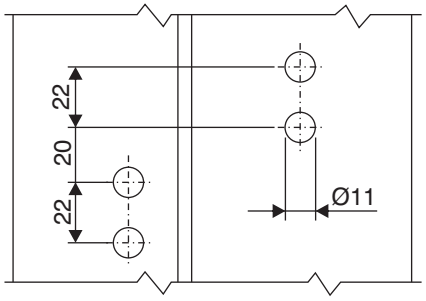

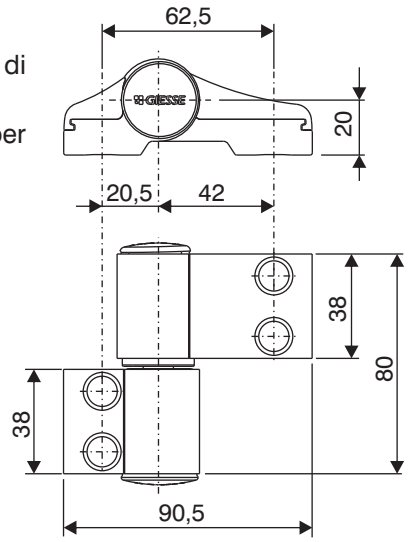

TRENOIS DECAMPS

06170 (segue)

Materiali
- corpi cerniera e piastrini copri viti in alluminio estruso
- cartuccia perno in zama finitura GS Silver Plus (fino a 500 h di resistenza alla corrosione)
- perno Ø11 in acciaio inox
- vite di regolazione laterale in acciaio con trattamento ad alta resistenza alla corrosione
- cartuccia eccentrica, anello di copertura e grano di regolazione verticale in resina acetalica
- viti di fissaggio piastrini copri viti in acciaio zincato
- tappi di copertura in poliammide
- chiave regolazione in altezza in zama

Portate

120 kg con due cerniere

140 kg con tre cerniere
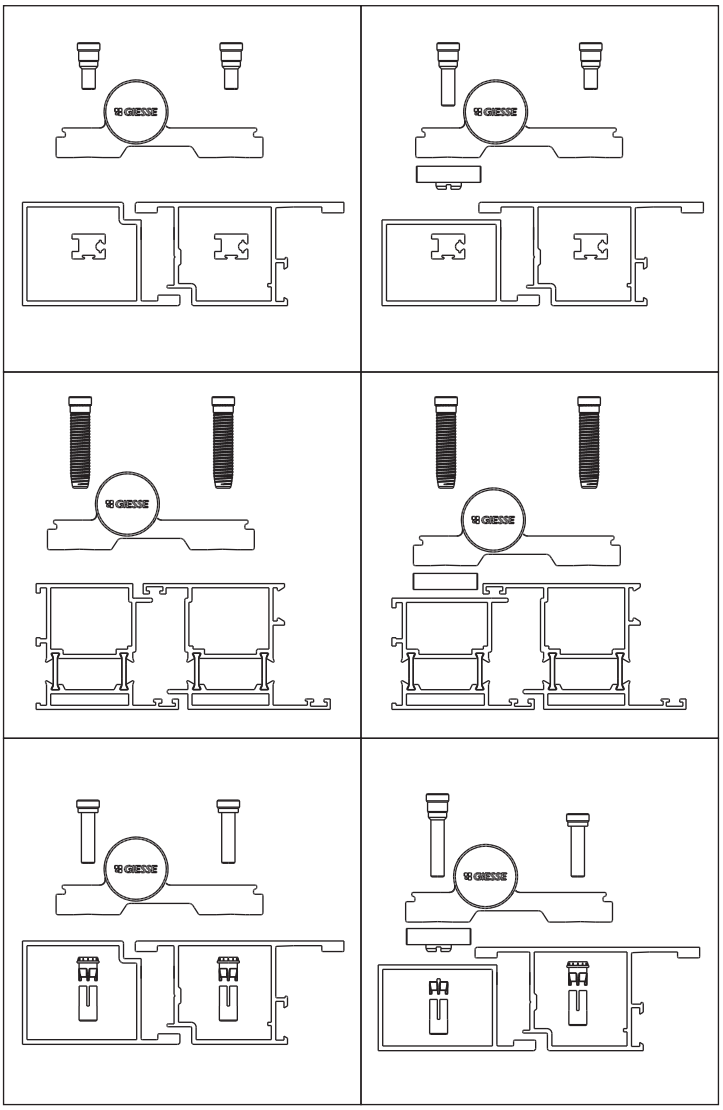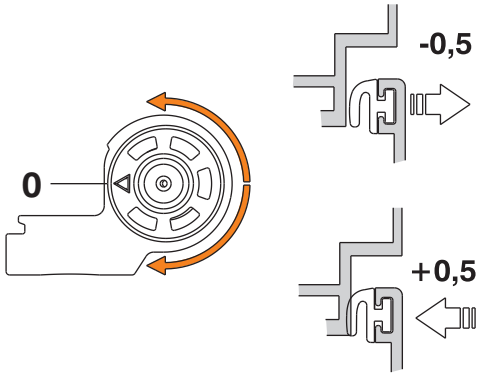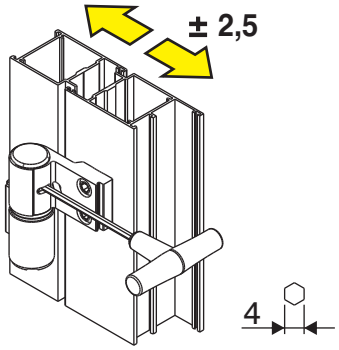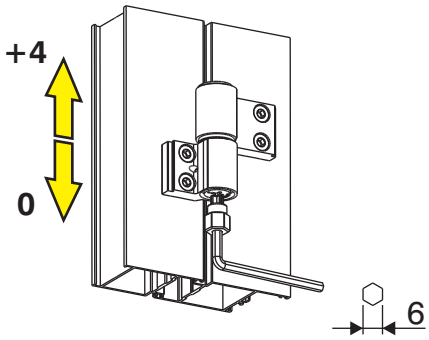
Marcatura CE in conformità a EN1935