Paumelle 100/86A ouverte

Versions: modèle gauche ou droit
Roulée avec broche et bague inox
Avec bague solidaire unique brevetée
Accessoires disponibles:
- *gabarit de fraisage universel argenta®*
- bagues supplémentaires 1, 2, 3, 4, 5, 6, 7 et 8 mm
- bagues supplémentaires solidaires 3 et 5 mm

Matériau: inox
Finition: inox brossé

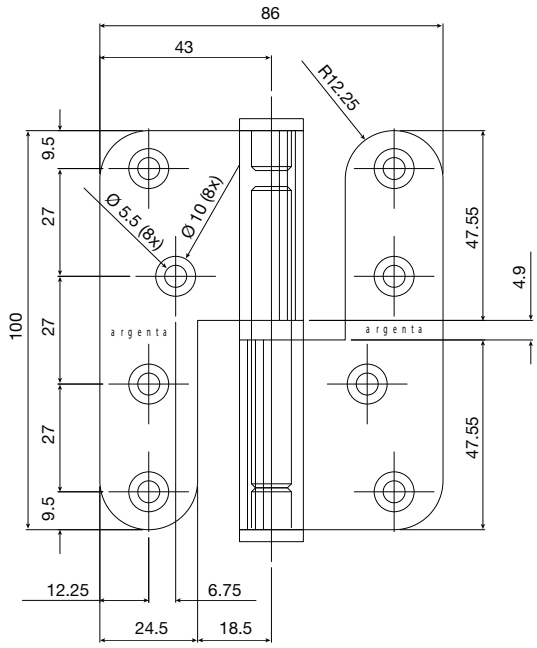

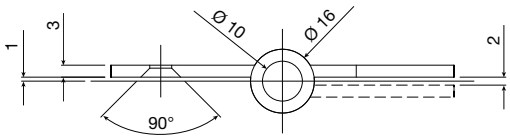

Dimensions	Nœud	Largeur lame	Epaisseur lame	Broche
100 mm / 86 mm	Ø 16 mm	24,5 mm 'ouverte'	3 mm	10 mm