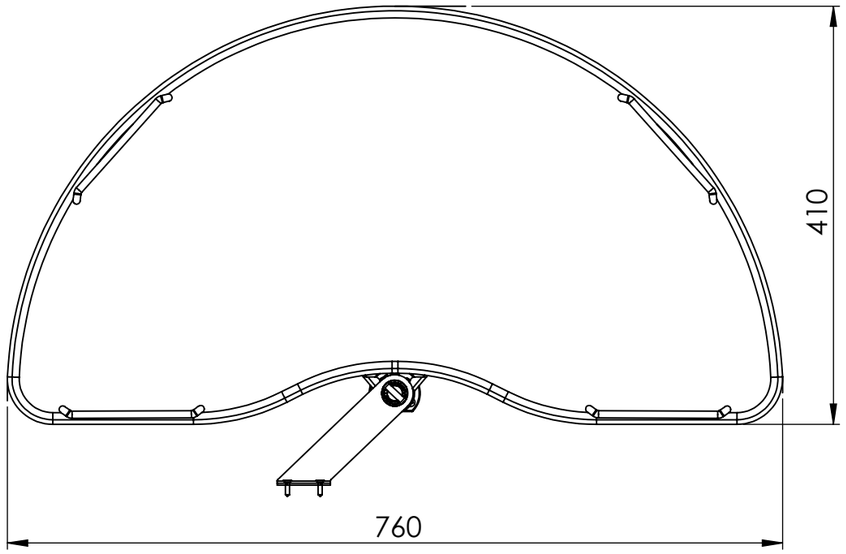

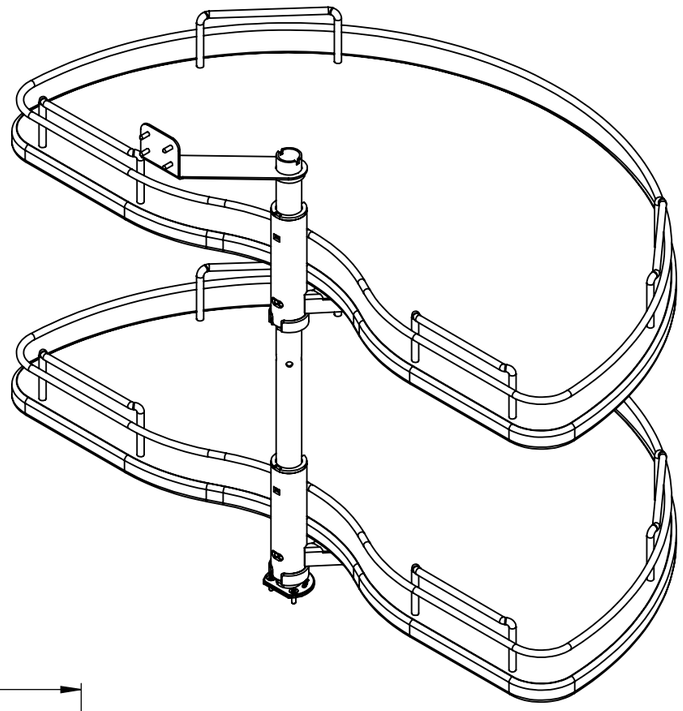

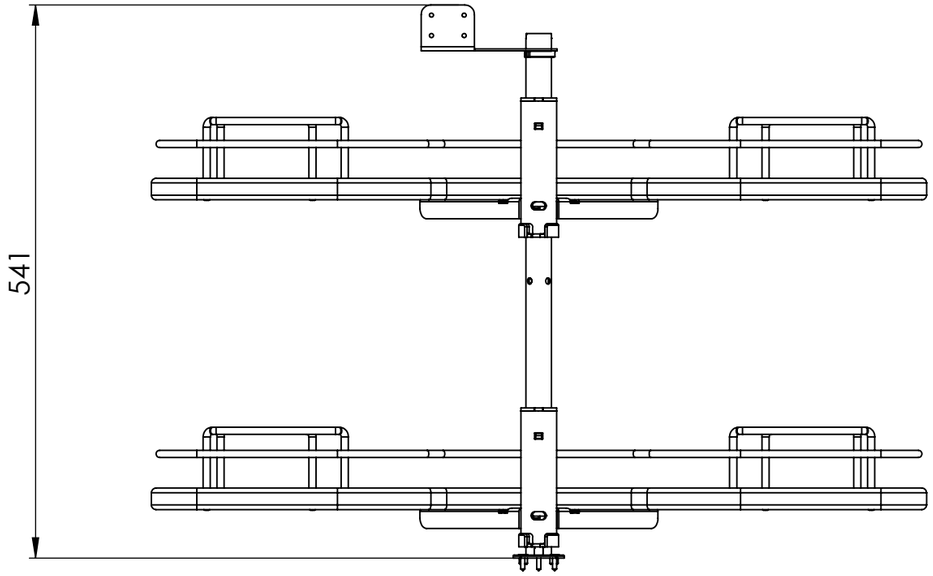

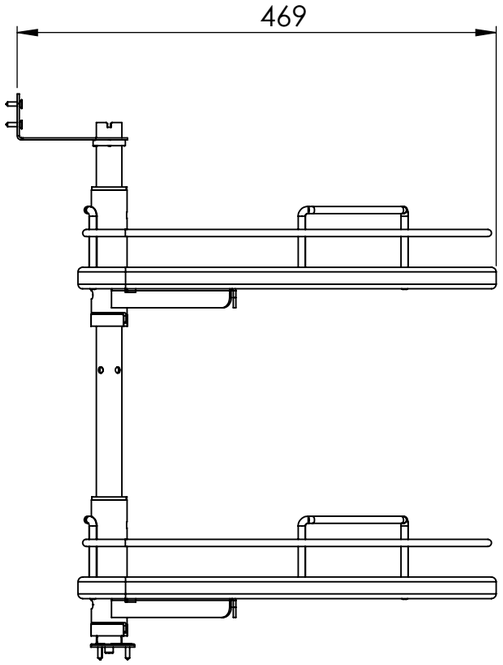

	-				
Rev:	Descrizione modifica:			Data Revisione:	Verificato da:
Codice: SIGE027360	Rev: 00	Cliente:	Disegnato: Sarwar Hossain	Data Creazione: 19/04/2021	
Descrizione: ART.070I			Scala : 1:6	Peso : 38993.15 g	
X			Formato : A3	Unità di misura: MM	

LA RIPRODUZIONE O LA CESSIONE, TOTALE O PARZIALE, DEL PRESENTE DISEGNO, DEVONO ESSERE AUTORIZZATE DALLA DITTA SIGE S.p.A.