Système de tiroirs à double paroi InnoTech Atira

- **Tiroir hauteur 70 mm**
- **Acier époxy argent / blanc / anthracite**

Dimensions d'installation / Dimensions de montage

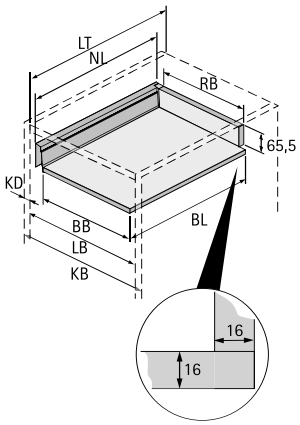

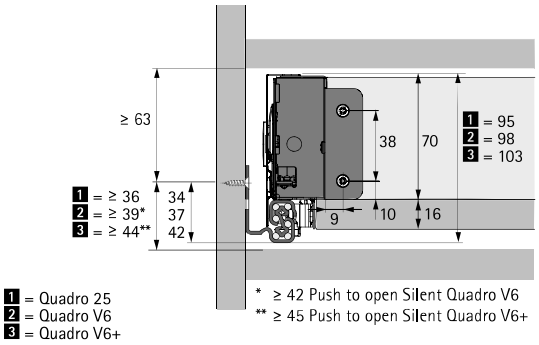

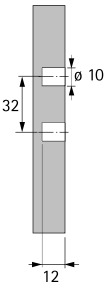

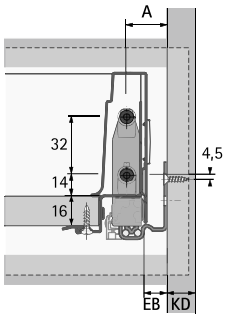

BB largeur du fond	RB largeur de la paroi arrière	LB largeur intérieure
BL longueur du fond	NL long. nominale	LT profondeur intérieure
KB largeur du corps de meuble	KD épaisseur côté de corps de meuble	EB Largeur d'installation

KD	16	18	19
EB	12,5	10,5	9,5
A	23	21	20

Cote	mm
BL	NL +10
BB	LB - 2 x EB - 51,5
RB	LB - 2 x EB - 63

Positions de fixation de la coulisse pour tiroir Quadro V6

Longueur nominale mm	Entraxe des trous b1 mm
260	160
300	160
350	160
420	224
470	256
520	256

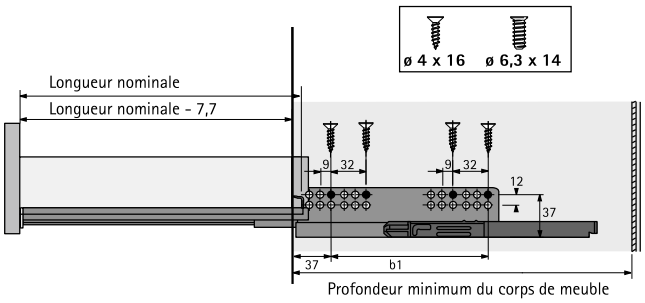

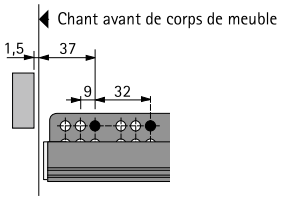

Remarque :
Vous trouverez d'autres informations au chapitre sur les coulisses.