Ninz s.p.a. Corso Trento, 2/A
I-38061 ALA (TN) / ITALIE www.ninz.it
Tél. + 39 0 464 678300
Fax. +39 0 464 679025 info@ninz.it

TWIST BM

BARRE ANTI-PANIQUE pour sorties de secours

A054-F

5001151 /4– 04/10

Dénomination	DISPOSITIF ANTI-PANIQUE TWIST	*Codes commerciaux* TWIST BM	article 4201101.041
Producteur	Ninz s.p.a. Corso Trento, 2/A I-38061 ALA (TN) / ITALIE	*N° de classification*	
Année application marque	07	1er Caractère - degré 3 - Catégorie d'utilisation très fréquente 2ème Caractère - degré 7 - Durabilité 200.000 cycles 3ème Caractère - degré 7 - Masse de la porte au-delà de 200 kg 4ème Caractère - degré B - Indiqué pour portes coupe-feu/antifumée 5ème Caractère - degré 1 - Sécurité, indiqué pour voies d'évacuation 6ème Caractère - degré 3 - Résistance élevée à la corrosion 96h 7ème Caractère - degré 2 - Sécurité des biens 1000N 8ème Caractère - degré 1 - Saillie de la barre jusqu'à 150 mm 9ème Caractère - degré A - Type d'actionnement avec barre-poussoir 10ème Caractère - degré A - Indiqué pour portes à un ou deux vantaux	
N° et année de la norme	EN 1125:2008		
Organisme de certification	0425		
N° de certificat CE	1228-CPD-2007	Indiqué pour des portes à un vantail ou pour vantail actif (principal) de portes à deux vantaux présentant des dimensions allant jusqu'à 1350 x 2880 mm/vantail, ayant une masse allant jusqu'à 300 kg/vantail, montées sur charnières ou sur tiges avec résistance au feu allant jusqu'à EI²120 - REI120 et étanchéité à la fumée. Saillie de la barre 100 mm.	
Classification	3 7 7 B 1 3 2 1 A A		

SYMBOLES UTILISÉS

AVERTISSEMENT
Signale un danger pour les personnes et le matériel. Le manque de respect des avertissements qui sont signalés par ce symbole peut avoir des conséquences graves, telles que des accidents et des dommages occasionnés au matériel.

ATTENTION
Signale un danger d'endommagement du matériel. Le manque de respect des avertissements qui sont signalés par ce symbole peut avoir comme conséquence des dommages occasionnés au matériel.

REMARQUE
Avertissements présentant un caractère technique particulièrement important.

DESCRIPTION DU PRODUIT
Barre anti-panique pour porte à un vantail ou pour vantail actif sur des portes à deux vantaux placées sur des sorties de secours et actionnée par le biais d'une barre-poussoir. Composé de commandes en acier galvanisé, de carters et de leviers en nylon colorée noire, barre d'actionnement en aluminium, poignée externe à levier et cylindre en laiton nickelé avec trois clés.

Ce produit ne contient et ne délivre aucune substance dangereuse, conformément aux dispositions de la norme UNI EN 1125, appendice ZA.

FONCTIONNEMENT
Lorsque la serrure est fermée à clef, la porte ne peut pas être ouverte du côté destiné à être tiré (côté poignée), tandis que du côté destiné à être poussé, l'ouverture est toujours possible en agissant sur la barre horizontale de la barre anti-panique TWIST BM.

AVERTISSEMENTS
La barre anti-panique TWIST, actionnée par le biais d'une barre horizontale est destinée à être utilisée sur des portes possédant des serrures installées sur les sorties de secours où des situations de panique sont susceptibles de se produire.

Les caractéristiques de sécurité de ce produit à l'égard des personnes sont fondamentales, eu égard à sa conformité à la norme EN1125. On n'admet de modification d'aucun type, à l'exception de celles qui sont décrites dans les présentes instructions.

RECOMMANDATIONS
Pour que la barre anti-panique puisse garantir un degré élevé de sécurité pour les personnes et un niveau de sécurité approprié pour les choses, elle ne doit être posée que sur des portes et des cadres qui sont dans de bonnes conditions. En conséquence, la porte doit être contrôlée, afin de s'assurer qu'elle est montée de manière correcte et qu'elle ne bute contre aucun obstacle au cours de son déplacement.

Il faut faire particulièrement attention que d'éventuelles garnitures d'étanchéité montées sur la porte n'entravent pas le bon fonctionnement de la barre anti-panique.

Dans le cas de portes à deux vantaux qui sont tous les deux équipés d'une barre anti-panique, il est indispensable de contrôler que chaque vantail s'ouvre quand la barre anti-panique correspondante est actionnée et que les vantaux s'ouvrent sans difficulté même lorsque l'on actionne les deux barres simultanément.

Pendant l'installation, il faut appliquer scrupuleusement les instructions de fixation qui figurent dans le présent document. Une fois les travaux terminés, l'installateur doit remettre ledit document au responsable de l'activité.

La barre doit être installée de manière à garantir la longueur utile maximum.

Pour le blocage de la porte en position de fermeture, on ne doit pas monter de dispositifs qui seraient différents de ceux qui figurent dans le présent document. Ceci n'empêche pas l'installation de dispositifs de fermeture automatique.

Des dispositifs d'accès à l'extérieur qui seraient différents de ceux qui sont spécifiés dans les composants qui sont certifiés à la page 4/4, doivent être considérés comme n'étant pas conformes.

La barre anti-panique TWIST est conçue pour l'installation sur des portes métalliques avec partie interne en alvéolaire.

Au cas où, pour amener la porte en position de fermeture, il faudrait utiliser un ferme-porte, il faut faire attention de ne pas entraver l'utilisation du pas d'ouverture pour les enfants, les personnes âgées et les personnes porteuses de handicap.

Sur la partie interne de la porte, immédiatement au-dessus de la barre d'actionnement, doit être placé un pictogramme (flèche).

Tous les composants fournis et décrits doivent être placés et montés conformément au présent document.

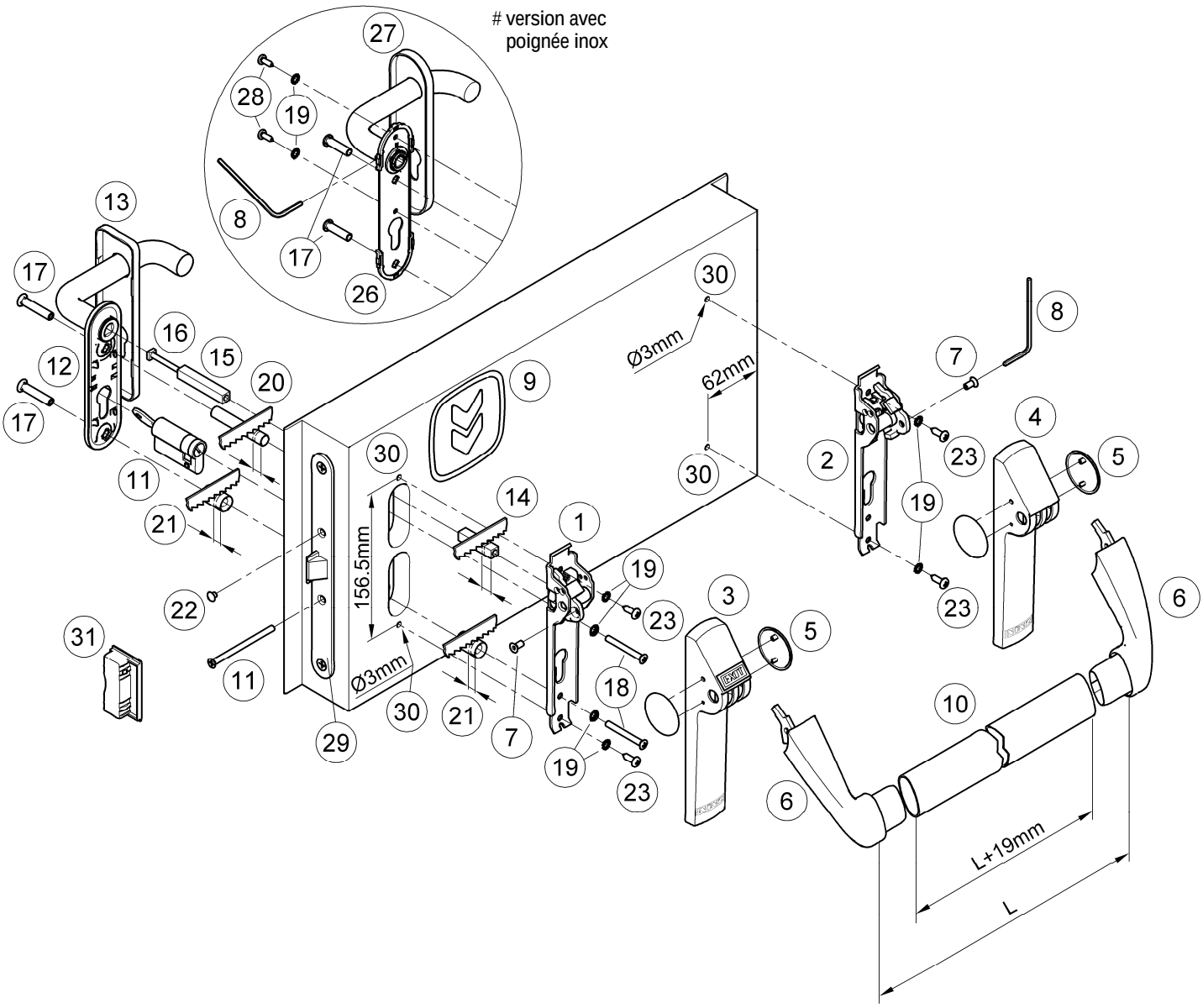

CONTENU DE L'EMBALLAGE BARRE TWIST BM

Position	pièce	Description
1, 2	01	Groupe mécanisme Twist/Exus
3, 4, 5	01	Emballage carter Twist/Exus LP avec bouchons
6	01	Emballage bras-levier TWIST
7	02	Vis M5x10 mm gorge hexagonal
8	01	Clé hexagonale S3
9	01	Pictogramme autocollant (flèche verte)
10	01	Barre aluminium
11	01	Demi-cylindre standard nickelé avec trois clés et vis de fixation
12	01	Poignée avec plaque en acier galvanisé
13	01	Couvre-plaque
14, 15	01	Tige carrée 9x9x (55+40 mm)
16	01	Vis M5

	Position	pièce	Description
	17	02	Douille filetée M5
	18	02	Vis à tête creuse calotte M5
	19	06	Rondelle dentée (# emballage inox 8 pièces)
	20	01	Entretoise 10,3 x 60,6 mm
	21	02	Entretoise 15,0 x 23,5 mm
	22	01	Bouchon couvre-trou noir Ø 8,8 mm
	23	04	Vis auto-taraudeuse à tête cylindrique 4,8x16 mm
#	26	01	Poignée inox avec plaque en acier
#	27	01	Couvre-plaque en inox
#	28	02	Vis auto-taraudeuse à tête cylindrique 4,2x13 mm
	-	01	Gabarit forage A034
	-	01	Instructions pose barre TWIST BM

On rappelle que le Décret Ministériel italien du 03 novembre 2004, article 4, porte que l'installateur est tenu de rédiger, de signer et de remettre au titulaire de l'activité une déclaration d'installation correcte, en faisant explicitement référence aux indications qui sont fournies par le producteur de la barre.

N.B. La serrure (29) et la butée correspondante (contre-gâche) (31) sont fournies déjà montées sur la porte!

OUTILS À UTILISER

Tournevis cruciforme de grandeur moyenne ou visseur électrique, perceuse électrique et pointes pour acier Ø 3 mm et Ø 2 mm, scie fine et scie pour aluminium.

IMPORTANT

- Le montage doit être réalisé par un personnel qualifié, en suivant et en respectant toutes les indications qui figurent ci-dessous.
- Pour procéder à une installation correcte, il est nécessaire que tous les composants fournis comme accessoires, y compris les entretoises et les rondelles dentées soient montés.

☞ • Aucune modification par rapport à ce qui est indiqué n'est autorisée, de même qu'il n'est pas permis d'utiliser des composants différents de ceux qui sont indiqués dans le contenu de l'emballage.

- La barre anti-panique TWIST BM, en raison de sa fonction elle-même, doit être montée sur le côté de la porte qui est destiné à être poussé.
- Avant de procéder au montage, contrôler que tout correspond bien dans le contenu de l'emballage.
- Vérifier que la serrure anti-panique soit bien placée sur la porte.
- Vérifier le type de poignée à appliquer et suivre les instructions correspondantes.
- On n'admet pas de configurations d'installation différentes de celles qui sont prévues dans le dessin figurant à la page 2/4.

INSTALLATION

- Introduire le cylindre (11) en le fixant provisoirement à l'aide de la vis (11) et retirer ensuite la clé.
- Adapter les entretoises en plastique (20 et 21) en fonction de l'épaisseur du vantail, de telle manière qu'elles ne soient pas en saillie sur celui-ci.
- Adapter le cadre fileté (14) en fonction de l'épaisseur du vantail, de telle manière qu'il soit en saillie sur la porte à concurrence de 11 mm ± 1 mm; il faut faire attention de le couper du côté qui est émoussé.
- Introduire les cadres (14 et 15) dans la serrure, en les reliant à l'aide de la vis prévue à cet effet (16), en tournant la vis à fond.
- Introduire les douilles filetées (17) dans la sous-plaque (12 ou 26) de la poignée, en centrant bien le logement.
- Enfiler les deux entretoises (20 et 21) au-dessus des douilles filetées et, rapprocher la poignée du vantail du côté de la porte destiné à être tiré, en faisant attention de bien centrer le cadre et les douilles dans les trous correspondants.
- Rapprocher le mécanisme (1) de la barre du côté serrure (côté de la porte destiné à être poussé) après avoir appliqué les vis (18), les rondelles dentées (19) et l'entretoise (21). Centrer correctement le cadre et les vis, en engageant à la main les premiers filets; fixer ensuite à l'aide du tournevis.
- Réaliser les trous (30) à l'aide d'une pointe Ø 3 mm, en utilisant le gabarit fourni comme accessoire et en respectant le niveau. Si les trous sont déjà présents, forer dans tous les cas le renfort interne.
- Fixer davantage le mécanisme (1) avec les vis auto-taraudeuses 4,8x16 mm (23), en même temps que les rondelles dentées correspondantes (19).
- Fixer le mécanisme (2) de la barre du côté charnière avec les vis auto-taraudeuses 4,8x16 mm (23), en même temps que les rondelles dentées correspondantes (19).
- Enfiler le carter en nylon (3) sur le mécanisme du côté serrure et l'autre (4) sur la commande du côté charnière, en les accrochant manuellement.
- Enfiler le carter (13) sur la poignée, en l'accrochant manuellement à la sous-plaque.
- Appliquer les petits bras (6), en les bloquant avec les vis prévues à cet effet (7) en les tirant fortement à l'aide de la clé S3 (8) fournie comme accessoire.
- Prendre la mesure "L" correcte et couper la barre en aluminium (10), en ajoutant 19 mm; éliminer les bavures de la barre; enlever un petit bras, enfiler la barre et fixer le tout.
- Placer les bouchons (5).
- Achever la fixation du cylindre (11), enfiler le petit bouchon noir (22) dans le trou resté ouvert de la serrure (29).

△ - Actionner la barre anti-panique TWIST BM en n'importe quel point de la barre horizontale, en contrôlant que l'ouverture du loquet se fasse librement et entièrement. Vérifier de la même manière la poignée extérieure également, en actionnant en outre la clé pour que le loquet se rétracte. Procéder aux vérifications, aussi bien lorsque la porte est ouverte que lorsque la porte est fermée, si c'est nécessaire, limer la butée en plastique (31) des portes à un vantail ou la contre-serrure dans le cas de portes ayant 2 vantaux.

- Dans le cas de la poignée inox, il est nécessaire de fixer davantage la plaque (26) à l'aide des vis auto-taraudeuses 4,2x13 mm (28) et des rondelles dentées (19) correspondantes, par le biais d'un forage de la tôle à l'aide d'une pointe de Ø 2 mm.
- Enfiler le carter (27) en l'accrochant manuellement à la sous-plaque, introduire et serrer à fond l'ergot à l'aide de la clé à tête à six pans AS3 (8).
- Appliquer sur le côté interne de la porte, immédiatement au-dessus de la barre d'actionnement, le pictogramme (9) formé de la flèche verte.

☞ - Pour finir, mesurer avec un dynamomètre la force nécessaire devant être appliquée sur la barre horizontale afin de déclencher la serrure. Régler les forces qui figurent dans le présent document.

UTILISATION

- Vérifier que la porte s'ouvre toujours facilement.
- Éviter tout effort ou intervention inutile sur la poignée et sur la barre.
- Protéger la barre contre les agents atmosphériques externes
- Éviter toute entrave qui pourrait bloquer la course de la barre.
- Ne pas peindre la serrure.
- Utiliser correctement la barre, en ne la tirant pas dans le sens contraire.
- Ne pas laisser la clé introduite.

△ • Procéder immédiatement au remplacement des éléments endommagés ou fonctionnant mal.

ENTRETIEN

Dans le but de garantir une utilisation conforme à la norme, il est nécessaire de procéder aux contrôles d'entretien ordinaire suivants, à des intervalles ne dépassant pas un mois:

- Vérifier que tous les composants montés correspondent à ceux qui figurent dans les présentes instructions et que l'on n'a pas ajouté sur la porte de dispositifs de blocage qui n'étaient pas prévus dans le cadre de l'installation originaire.

- Contrôler et actionner la barre anti-panique, afin de vérifier que tous les composants se trouvent dans des conditions de fonctionnement satisfaisantes.

- En ayant recours à un dynamomètre, vérifier que les forces d'ouverture n'ont pas été modifiées de manière sensible par rapport aux forces ayant été réglées au moment de l'installation originaire.

△ - Contrôler que toutes les vis sont bien bloquées et bien fixer celles qui seraient éventuellement desserrées.

- Vérifier que l'actionnement de la barre, de la poignée et de la clé se fasse sans effort et que le loquet se rétracte de sa butée sans aucune friction. Au cas où l'ouverture de la porte serait rendue difficile par la friction du loquet sur la butée correspondante, on peut améliorer le coulissement en limant la butée de manière appropriée.

- Actionner la barre anti-panique TWIST BM aux deux extrémités de la barre, en contrôlant dans les deux cas le recul complet du loquet.

- Contrôler qu'une fois qu'on a relâché la barre, le loquet est complètement sorti.

- Contrôler que la barre en aluminium n'a pas été déformée et, si c'est le cas, la remplacer.

△ - Vérifier que les douilles et les butées ne sont pas bloquées ou obstruées; dans un tel cas, éliminer l'obstruction.

- Le produit n'exige aucun entretien particulier: Il est cependant conseillé de lubrifier à intervalles périodiques, à l'aide d'une graisse en spray les mécanismes internes de la serrure, de la poignée et de la barre, en procédant pour ces dernières à partir de la fente du carter qui est placée sous le bras.

- Pour procéder aux opérations de nettoyage normales, il faut utiliser des produits détergents non mordants.

☞ D'éventuelles opérations de réparation doivent être réaliséees par un personnel qualifié, en utilisant des pièces de rechange originalex NINZ.

☞ Le titulaire de l'activité est tenu de conserver la déclaration établissant que l'installation a été réalisée de manière correcte, de procéder à l'entretien correct de la barre en respectant toutes les instructions en vue de l'entretien ayant été fournies par le producteur, d'annoter toutes les opérations d'entretien et de contrôle sur le registre et de conserver le présent document.

ICIM

ATTESTATO DI CONFORMITÀ

DIRETTIVA 89/106/CEE

CERTIFICATE OF CONFORMITY

DIRECTIVE 89/106/CEE

CE 0425

Questo certificato è rilasciato in conformità a quanto prescritto dall'Art.6 par.2 lettera b) del DPR 21 aprile 1993, n°246 (Direttiva 89/106/CEE) ed attesta la conformità del prodotto di seguito identificato agli Art.1, Art.2 ed allegato A del DPR 21 aprile 1993, n°246 (Direttiva 89/106/CEE)

This certificate has been issued in conformity to what prescribed by the Art.6 par.2 letter b) of the DPR 21/04/1993, n°246 (Directive 89/106/EC) and certifies the conformity of the product described below to the Art.1, Art.2 and attachment A of DPR 21/04/1993, n°246 (Directive 89/106/EC)

ATTESTATO N°	**1228** - CPD - 2007	***CERTIFICATE N°***
Organismo notificato		***Notified Body***
ICIM S.p.A. – Piazza Don Mapelli, 75 – 20099 Sesto San Giovanni (MI) ITALY		**Identification number: 0425**
Dati Fabbricante		***Manufacturer***
Sede legale	**NINZ S.p.A. Corso Trento, 2/A - 38061 ALA (TN) ITALY**	*Head office*
Unità operativa		*Operative unit*
Dati prodotto		***Product***
Tipologia	**DISPOSITIVI ANTIPANICO PER USCITE DI SICUREZZA AZIONATI MEDIANTE UNA BARRA ORIZZONTALE** ***PANIC EXIT DEVICES***	*Type*
Denominazione	Dispositivo antipanico: serie "TWIST" "EXUS LP" "EXUS LA" "EXUS LX". Serrature antipanico: art. AP16/18, SCA 1 3201001.019/020, MAC 1 3201001.041/042, 4506002.17 (V), 3201001.018, 485-65-0. Controserrature antipanico: art. AP020P, AP020U, 4506002.18 (V), 3201001.6, 43190-95. Dispositivo superiore: art. 3105080, 3105024, 4506003 (V), 3305003. Riscontro asta: art. 2401036, 2401046, 2401044, 4506005 (V), 2401002. Boccola pavimento: art. 2401001, 2401007, 3105091, 4509006 (V), 2401020, 4419008. Deviatori: art. 4201010. Aste verticali: art. 3305015, 3305016, 3305002, 4509003 (V), 3305013, 990837. Riscontro serratura: art. 2401006, 2401005, 2401015, 2401014, 4506006 (V), 2401006, 2401035, 3412001. Comandi esterni: art. BM, BSP, BS, BMC, BC, B, A, BM inox, BM alu, BSP inox, BSP alu.	*Denomination*
Sistema di attestazione della conformità	**1**	*Attestation of conformity*
Norma di riferimento	**EN1125:2008**	*Standard*
Classificazione	**3 7 7 B 1 3 2 1 A A**	*Classification*
Eventuali estensioni	**Nessuna / *None***	***Extensions***
Eventuali condizioni di subordine della Certificazione CE	**Nessuna / *None***	***Possible conditions of subordination of the CE Certification***

Il presente attestato è valido esclusivamente per il prodotto indicato. Eventuali varianti da apportare devono essere approvate da ICIM SpA

The present issue is valid only for the product described above. Possible changes to be brought in have to be approved by ICIM S.p.A.

Data di emissione *First issue*	Emissione corrente *Current issue*	Data di scadenza *Expiring date*
18/04/2007	04/08/2010	17/04/2017

ICIM S.p.A.
Il Presidente
Ing. Tullio Badino

Composants certifiés pour TWIST BM

Barre anti-panique série:	"TWIST BM"
Serrure anti-panique:	art. AP16/18, SCA 1 3201001.019/020
Contre-gâche serrure:	art. 2401006, 2401005, 2401015, 2401014
Commande externe:	art. BM, BM inox, POIGNÉE ÉLECTRIQUE

PIÈCES DE RECHANGE (voir dessin éclaté page 2/4)

	Position	Code	Description
	1, 2, 3, 4, 5, 6, 7, 8, 9	3102004	Twist Base
	1, 2	3105113	Groupe mécanisme Twist/Exus
	3, 4, 5	3105104	Emballage carter Twist/Exus LP avec bouchons
	6	3105122	Emballage bras-levier Twist
	7, 8	3105026	Sachet Twist/Exus
	10	4204009	Emballage barre aluminium anodisé ou aluminium peint
	12, 13, 14, 15, 16, 17, 18, 19, 20, 21, 22, 23	4211101.001	Emballage BM Twist/Exus plastique noir
#	26, 27, 14, 15, 16, 17, 18, 19, 20, 21, 22, 23, 28	4211101.021	Emballage BM Twist/Exus inox
			Demi-cylindre nickelé standard
	11	4202103.001	40/10 pour Proget et Univer s60
	11	4202103.002	35/10 pour Univer s50
	11	4202103.003	30/10 pour Rever
	29	3201001.016	Serrure anti-panique à pousser
	31	2401006	Butée serrure Proget
	31	2401005	Butée serrure Univer s60
	31	2401015	Butée serrure Univer s50
	31	2401014	Butée serrure Rever

⚠ EN CAS DE REMPLACEMENT, ON DOIT UTILISER DES PIÈCES DE RECHANGE ORIGINALES NINZ FAISANT PARTIE DE L'ENSEMBLE DU SYSTÈME CERTIFIÉ!

DÉMONTAGE CORRECT

En cas de remplacement complet de la barre ou même d'un seul élément de celle-ci, on doit suivre de manière générale les mêmes indications que celles ayant été fournies pour l'installation en inversant la séquence des opérations. Pour remplacer la serrure, il faut démonter toutes les parties de la barre dans la zone serrure, y compris la poignée extérieure. La serrure elle-même (29) s'enlève en dévissant les 2 vis frontales.

☞ Cette opération doit se faire avec le plus grand soin pour ne pas abîmer ou déplacer les composants qui se trouvent à l'intérieur du siège de la serrure!

REGISTRE ENTRETIEN

Date	Description intervention	Force d'ouverture vérifiée	Opérateur

☞ Les présentes instructions doivent être remises au titulaire de l'activité, qui les conservera pour annoter les opérations d'entretien effectuées sur la barre anti-panique.