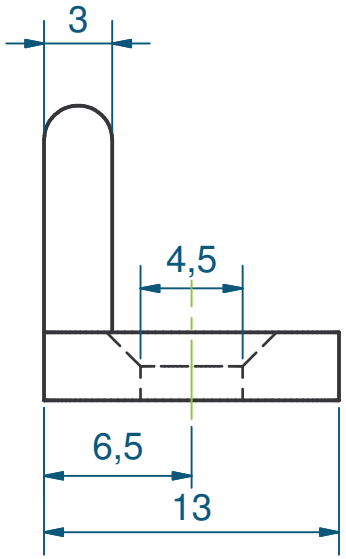

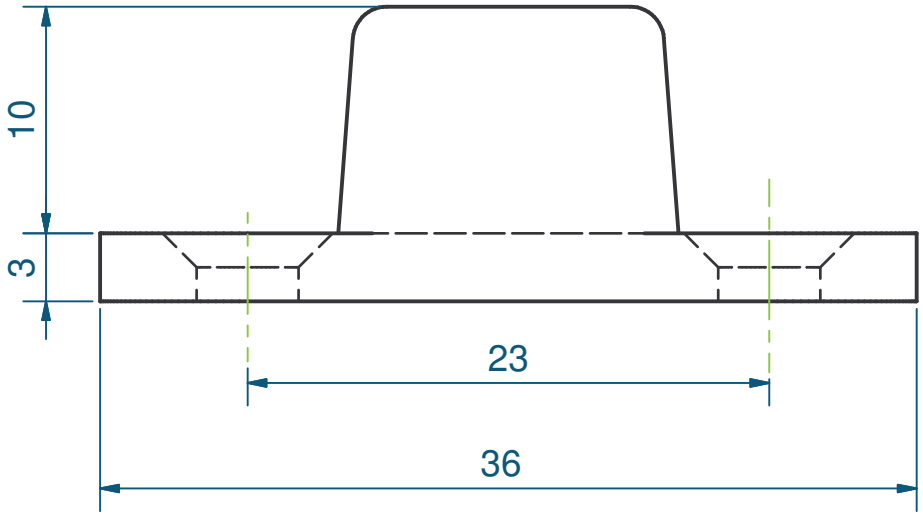

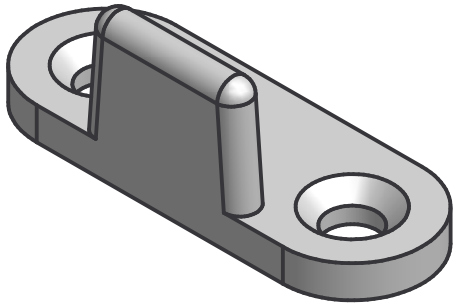

Indice	Date	Modifications

Désignation: Guide bas	Rugosité:	Traitement:	Tolérance gén: JS13/js13
	Dessiné par: M.O		
MANTION — FERRURES DE PORTES COULISSANTES MANUTENTION PAR MONORAIL 7,rue Gay Lussac 25000 BESANCON	PLAN N° 1123	Date: 04.12.06	Matière: Polyamide
		Ech: 1/1	Code Mat:
		Ensemble:	

Ce plan est la propriété de la Sté MANTION et ne peut être reproduit ou communniqué à des tiers sans son autorisation