argenta®
opening doors

GROUPE TRENOIS

PROSLIDE INVISIBLE PROFILE

handleiding | mode d'emploi | anleitung | manual

LEES DEZE HANDLEIDING EERST AANDACHTIG EER U VAN START GAAT. HET PLAATSEN VAN DE ARGENTA® PROSLIDE INVISIBLE PROFILE DIENT TE GEBEUREN DOOR EEN VAKMAN.
LISEZ CE MODE D'EMPLOI ATTENTIVEMENT AVANT DE COMMANCER. LE MONTAGE DE L'ARGENTA® PROSLIDE INVISIBLE PROFILE DOIT ÊTRE EFFECTUÉ PAR UN PROFESSIONNEL
LIEBEN SIE DIESE ANLEITUNG AUFMERKSAM DURCH, BEVOR SIE MIT DER MONTAGE VON ARGENTA® PROSLIDE INVISIBLE PROFILE ANFANGEN
PLEASE READ THIS MANUAL CAREFULLY BEFORE STARTING. THE ARGENTA® PROSLIDE INVISIBLE PROFILE SHOULD ONLY BE INSTALLED BY A PROFESSIONAL.

1

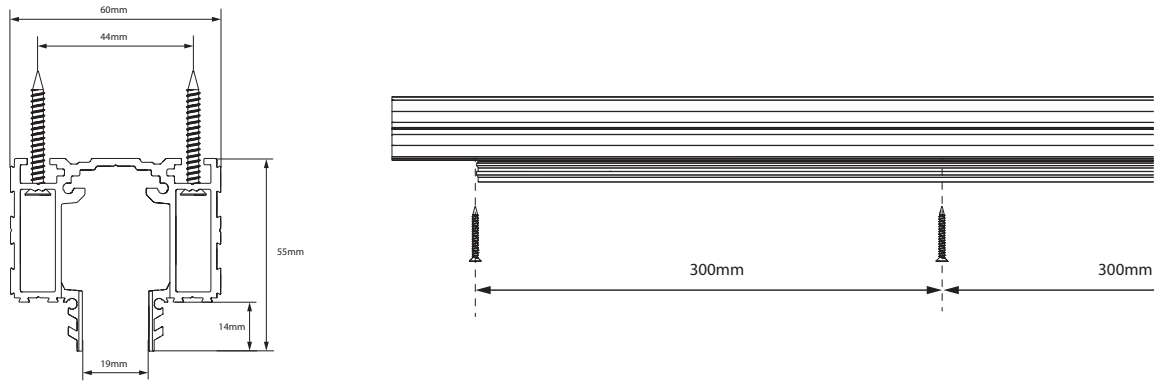

2

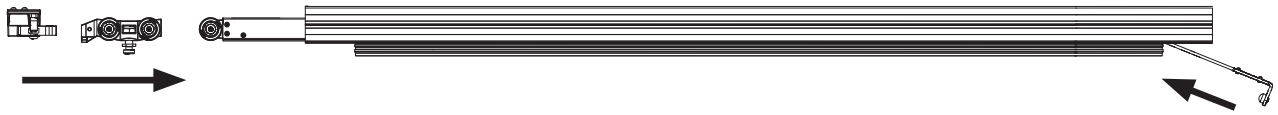

3

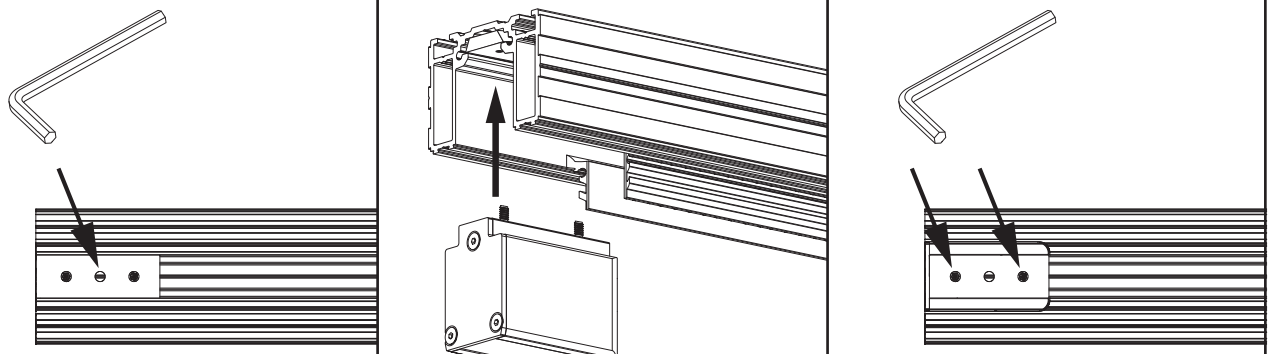

4

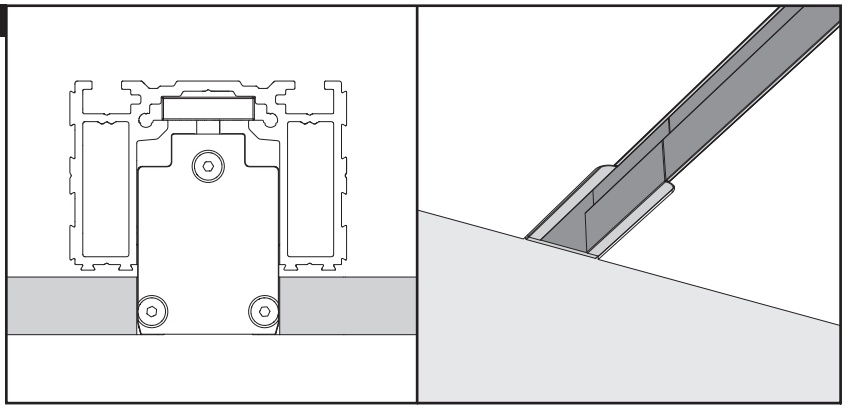

5

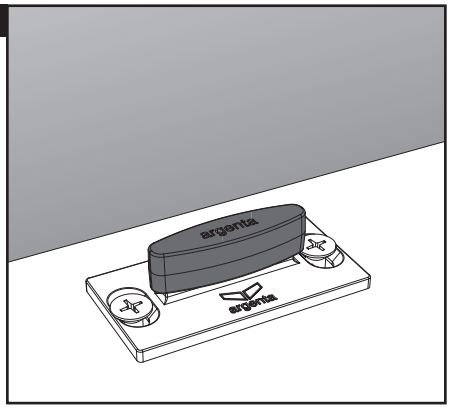

argenta®
opening doors

PROSLIDE INVISIBLE PROFILE

handleiding | mode d'emploi | anleitung | manual

LEES DEZE HANDLEIDING EERST AANDACHTIG EER U VAN START GAAT. HET PLAATSEN VAN DE ARGENTA® PROSLIDE INVISIBLE PROFILE DIENT TE GEBEUREN DOOR EEN VAKMAN.
LISEZ CE MODE D'EMPLOI ATTENTIVEMENT AVANT DE COMMANCER. LE MONTAGE DE L'ARGENTA® PROSLIDE INVISIBLE PROFILE DOIT ÊTRE EFFECTUÉ PAR UN PROFESSIONNEL
LIEBEN SIE DIESE ANLEITUNG AUFMERKSAM DURCH, BEVOR SIE MIT DER MONTAGE VON ARGENTA® PROSLIDE INVISIBLE PROFILE ANFANGEN
PLEASE READ THIS MANUAL CAREFULLY BEFORE STARTING. THE ARGENTA® PROSLIDE INVISIBLE PROFILE SHOULD ONLY BE INSTALLED BY A PROFESSIONAL.

6

2 standard stops

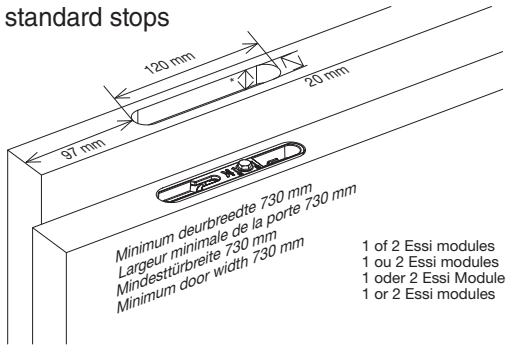

* Manual-Fix: 12mm / Auto-Fix: 15mm

2 slowstops

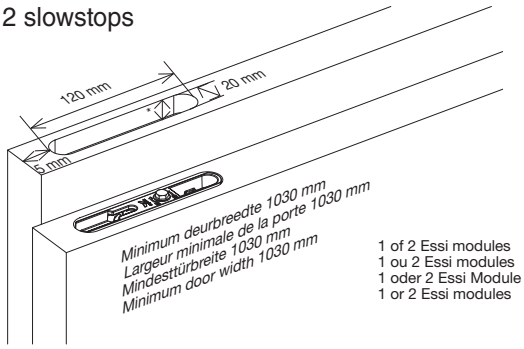

* Manual-Fix: 12mm / Auto-Fix: 15mm

1 standard stop & 1 slowstop

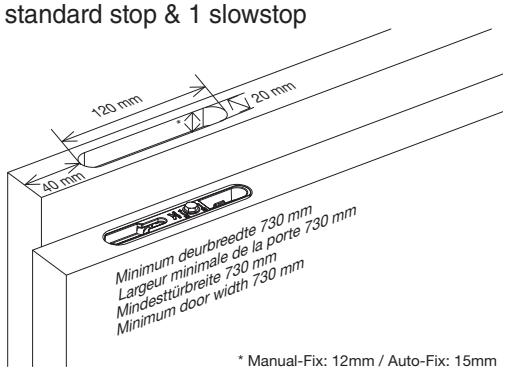

* Manual-Fix: 12mm / Auto-Fix: 15mm

1 of 2 Essi modules
De Slowstop moet aan de kant van de Essi module geplaatst worden.

1 ou 2 Essi modules
Veuillez placer l'amortiseur slow stop à la coté du module ESSI.

1 oder 2 Essi Module
Der Slowstop soll an der Seite des Essi Modules montiert werden.

1 or 2 Essi modules
Mount the slowstop at the same side as the ESSI module.

7

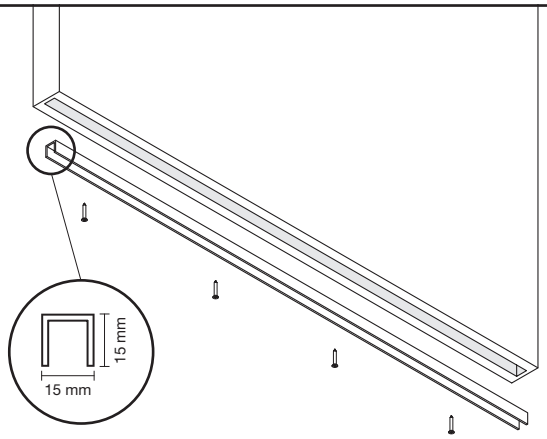

8

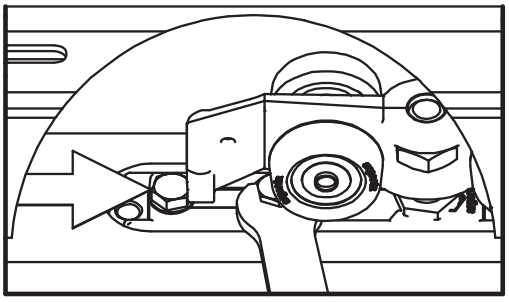

SW 8

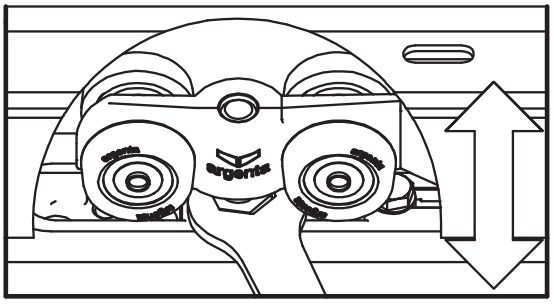

SW 13

argenta®
opening doors

nv **Argent Alu** sa | Bankstraat 2, 9770 Kruishoutem - Belgium
T +32 (0)9 333 99 99 | F +32 (0)9 333 99 90
info@argentalu.com | **www.argentalu.com**

© LXXXXXXX 09/16