LOCKSETS FOR GLASS DOORS

SERRURES DE MILIEU POUR PORTE EN VERRE

ASSA ABLOY

Lagune

4309.**.0

Experience a safer
and more open world

Technical description

- To fit notch 64A
- For toughened glass doors 8-10 mm thick

Descriptif technique

- Montage sur encoche 64A
- Pour porte en verre trempé de 8 et 10 mm

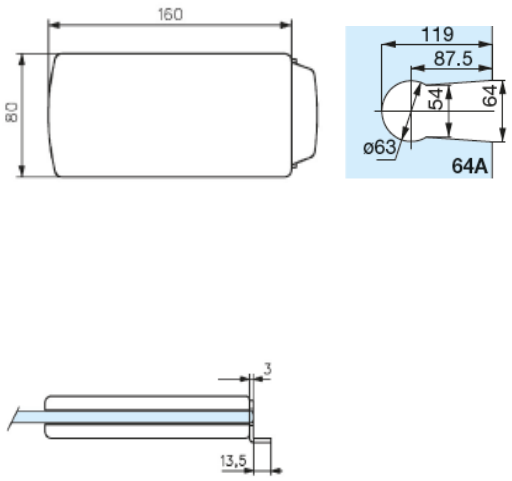

Guarantee

- 5 years

Garantie

- 5 ans

References

Références

Black diamond Diamant noir 4309.23.0	Bright chromium Chromé brillant 4309.30.0	Matt chromium Chromé mat 4309.31.0	Gold plated Doré 4309.40.0

Lacquered white 9010
Laqué blanc RAL 9010
4309.51.0

Matching patch keep for locks series 4300 and 4400

Boîtier gâche pour serrures 4300 et 4400