Beugnot HB20

Double empênage

12 24 V | 48 V

Caractéristiques

Finition	Hauteur de coffre (mm)	Largeur de coffre (mm)	Empênage
Bronze	120	23	Double

Consommations

	12 V AC	12 VCC	24 VCC
Impulsion	0,7 A	1,5 A	0,8 A
Contact stationnaire	0,7 A	1,5 A	0,8 A
Rupture	-	0,5 A	0,25 A

Descriptif CCTP

Gâche à encastrer en bronze à double empênage - Pose possible en extérieur ou intérieur

Références

Sens ouverture + Main	Position du 1/2 tour	Tension d'alimentation (V)	Mode de fonctionnement	Code article
Droite tirant	1/2 tour haut	12 V AC/DC	Impulsion	BE13211000
		12 V CC	Electro inversé	BE13211600
		12 V AC/DC	Contact stationnaire	BE13211800
		24 V CC	Impulsion	BE13212000
		24 V CC	Electro inversé	BE13212600
		24 V CC	Contact stationnaire	BE13212800
Gauche tirant		12 V AC/DC	Impulsion	BE13221000
		12 V CC	Electro inversé	BE13221600
		12 V AC/DC	Contact stationnaire	BE13221800
		24 V CC	Impulsion	BE13222000
		24 V CC	Electro inversé	BE13222600
		24 V CC	Contact stationnaire	BE13222800
Droite poussant		12 V AC/DC	Impulsion	BE13231000
		12 V CC	Electro inversé	BE13231600
		12 V AC/DC	Contact stationnaire	BE13231800
		24 V CC	Impulsion	BE13232000
		24 V CC	Electro inversé	BE13232600
		24 V CC	Contact stationnaire	BE13232800
Gauche poussant		12 V AC/DC	Impulsion	BE13241000
		12 V CC	Electro inversé	BE13241600
		12 V AC/DC	Contact stationnaire	BE13241800
		24 V CC	Impulsion	BE13242000
		24 V CC	Electro inversé	BE13242600
		24 V CC	Contact stationnaire	BE13242800

Pour bien déterminer le sens et la main de votre gâche, voir page 663

Compléments

Flexibles inox p. 792

Contacts à pression p. 792

Ressorts de renvoi p. 793

Modèle représenté : droite tirant

Les + du produit

- Forte résistance
- Longévité
- Pose recommandée en extérieur

Tension 48 Vcc : nous consulter

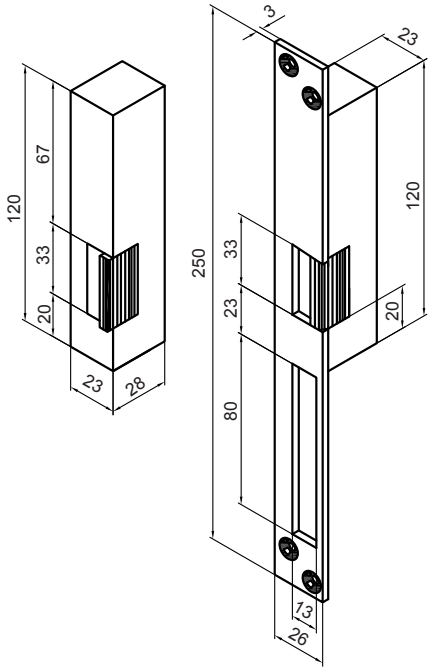

Retrouvez nos autres compléments page 792-793

Sous réserve de modifications techniques - Visuels et plans non contractuels