Gâches Electriques

effeff

Gâche électrique 112

Application pour porte coulissante légère

ASSA ABLOY

ASSA ABLOY, the global leader

In door opening solution

Gâches 112

En détail

Les gâches EFF EFF modèle 112 sont conçues pour un montage en encastré sur les portes coulissantes en intérieur comme en extérieur. Ce modèle est adéquate pour faire un contrôle d'accès sur les portes légères.

Elles seront obligatoirement combinées à la serrure correspondante.

Avantages

- Gâche étanche pour une utilisation en extérieur
- Convient à des portes lourdes
- Résistance à l'effraction 3000N
- En option selon modèle : bobine pour alimentation permanente eE, contact de signalisation intégré à la gâche
- Doit obligatoirement être combiné à la serrure correspondante

Différents modèles & références sans têtière

- 112: gâche à émission de courant (sécurité des biens)
- 222: gâche à émission avec contact stationnaire (confort)
- 312 : gâche à rupture de courant (sécurité des personnes)

- 1112: serrure à crochet pour gâche 112 ou 312
- 1222: serrure à crochet pour gâche 222

Options

- RR: contact de signalisation intégré (sauf sur 222)
- 05: bobine pour alimentation permante eE et diode de protection

Caractéristiques techniques

		Hauteur	100mm
Réglage du demi tour type FaFix	Non	Largeur	21.5mm
Réglage FaFix	-	Profondeur	37.5 mm
Profondeur prise demi tour	-	Plage de fonctionnement	-15° à + 40°C
Épaisseur du verre	-	Position d'installation	Verticale
Résistance à l'effraction	8000 N	Matériau du corps de gâche	Acier
Adaptée pour porte coupe feu	non	Matériau du demi tour	Acier
Cycle de test interne	250000	Pouvoir de coupure	24V / 1A

Consommation électrique

Modèle	Consommation	Modèle	Consommation
112/222: 8/16V	0.5 A en 12V	**312:** 12V	0.2A
112/222: 24Vac	0.250 en 24V		

Visuels & dimensions

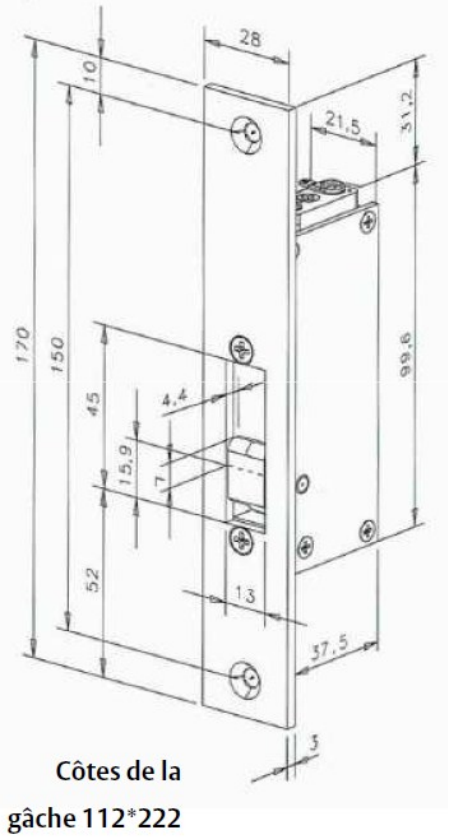

Côtes de la gâche 112*222

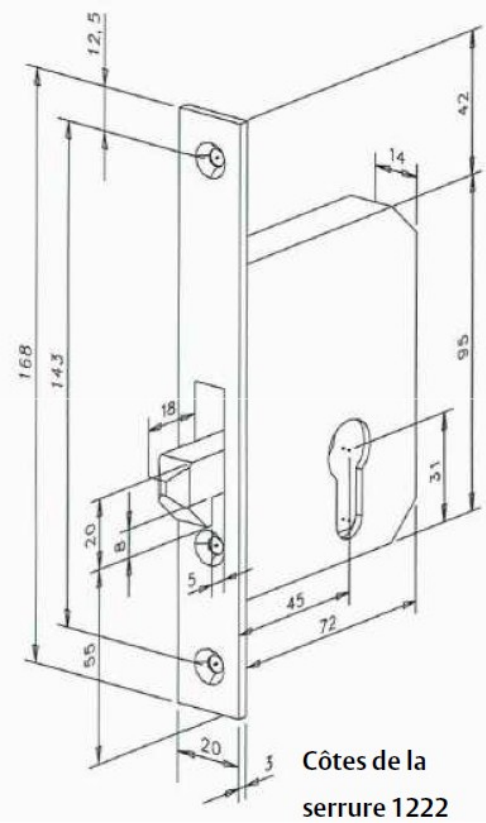

Côtes de la serrure 1222

ASSA ABLOY is the global leader in door opening solutions, dedicated to satisfyibg end-user needs for security, safety and

IKON, née de la société ZEISS IKON AG fondée en 1926, est la marque d'ASSA ABLOY qui connaît le plus de succès en Allemagne dans le domaine de la technologie de verrouillage et de sécurité. La marque IKON propose des produits et solutions de pointe, qui arrivent en tête sur le marché. La marque propose des produits mécaniques et méca-Électroniques de grande qualité, tels que des cylindres de fermeture, des serrures et des sécurités additionnelles, des ferrures et des serrures de porte. Ils assurent une protection efficace contre les effractions et défendent les personnes et les objets de valeur.

effeff, société fondée en 1936 sous la forme d'un atelier de mécanique de précision et d'électrotechnique, est leader mondial en verrouillage et déverrouillage électromécanique. Les gâches électriques, verrous électriques, serrures de sécurité, systèmes de contrôle d'accès et verrouillages des issues de secours font partie des produits proposés par la marque effeff, qui veillent au jourd'hui à la sécurité et au confort dans plus de 75 pays.

La société **ASSA ABLOY Sicherheitstechnik GmbH** est un partenaire compétent dans le monde entier en solutions de sécurité mécanique et électromécani Que pour la protection, la sécurité et le confort des bâtiments.
L'entreprise développe, produit et distribue, sous les marques riches en traditions IKON et effeff, des produits de grande qualité et de nombreux systèmes destinés aux secteurs privé, industriel et public.

ASSA ABLOY est le premier fabricant et fournisseur au monde de solutions de fermeture et de systèmes de sécurité, qui répondent aux exigences élevées des clients en matière de sécurité, de protection et de convivialité d'utilisation. Avec plus de 30 000 salariés, le groupe réalise un chiffre d'affaires annuel de plus de 3 milliards d'euros.

Nous nous réservons le droit d'apporter des modifications tehniques. 904-1-8-N°1

EFF EFF France
16 rue de l'industrie
BP52
67172 Brumath cedex
Tel. +33 (0)3 88 59 31 59
Fax +33 (0)3 88 59 31 60
www.effeff-France.fr
Courriel : info@effeff-France.fr