GIESSE®

DIMA LAVORAZIONE DOMINA HP | 03237

Funzioni
Dima per la lavorazione dei profilati per il montaggio delle cerniere DOMINA HP versione 2 e 3 ali con interassi 62,5, 78, 84 e 99,5 mm.

Finitura
Finitura base

Confezione
Scatola da 1 pezzo

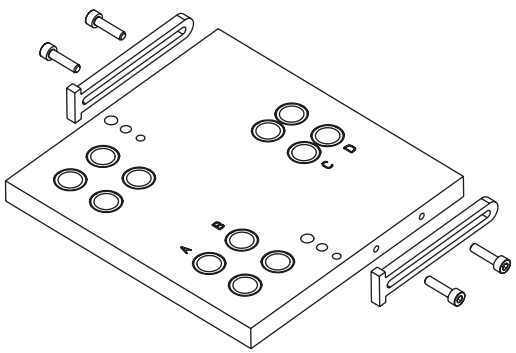

Caratteristiche Tecniche
La dima è provvista di 2 posizionatori regolabili per adattarla anche su profili sui quali non è applicabile con le spine.

Dotazioni
2 posizionatori regolabili + 4 viti M4x16 per il relativo bloccaggio
2 spine doppio diametro Ø4, Ø4,5 mm
2 spine Ø5 mm
2 spine Ø6 mm

Materiali
Dima in acciaio
Boccole in acciaio carbonitrurato pre-montate
Spine in acciaio zincato
Posizionatori in acciaio zincato
Viti in acciaio zincato

NB: Per le quote di lavorazione MX (X) e FM (Y) fare riferimento alla tabella degli impieghi DOMINA HP cod.U0172000 (vedi sito www.giesse.it)

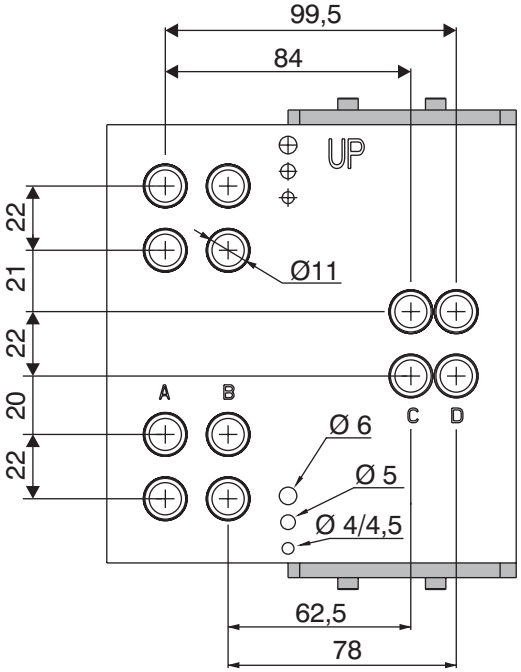

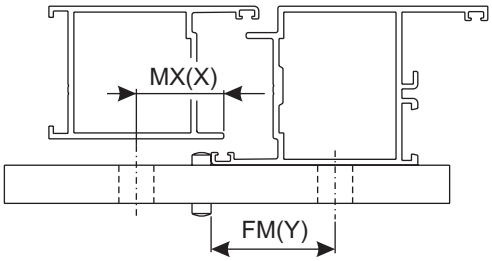

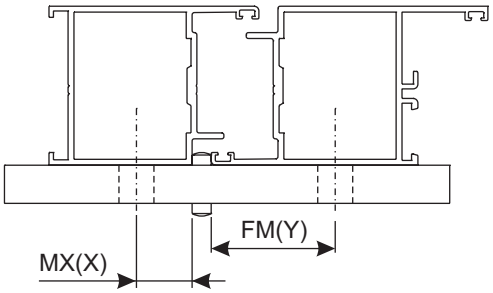

Impiego

TRENOIS DECAMPS