TS 71

Ferme-porte

LA SOLUTION D'ENTREE DE GAMME POUR LA PORTE STANDARD AVEC LA QUALITE DORMA

DORMA a conçu avec le TS 71 un ferme-porte qui complète de façon optimale la série ClassicLine.

Avantages

Pour le grossiste
- Gestion flexible des stocks grâce au bras universel de la série ClassicLine
- La série ClassicLine est complétée par une version d'entrée de gamme destinée aux portes standard

Pour l'installateur
- Ferme-porte réversible droite – gauche
- Montage simple et rapide

Pour l'architecte-prescripteur
- Prix avantageux et grande fiabilité
- Forme compacte et design contemporain

Il séduit par son montage simple et rapide et son prix en conformité avec le marché. Agrée selon ISO 9001.

- **Pour l'utilisateur**
- 2 temps:
- Le réglage de la force de fermeture (3/4 EN) en fonction de la largeur de la porte, est réalisé en tournant la charnière du bras.
- 3 mouvements:
  Vitesse de fermet ure réglable en trois phases
  1 180° à 15° à l'aide d'une valve
  2 15° à 0° à l'aide d'une seconde valve
  3 7° à 0° Puissance de l'à-coup final réglable par la position du bras.

Réglage frontal. Vitesse de fermeture constante, pratiquement indépendante des variations de température.

Caractéristiques techniques		TS 71
Force de fermeture réglable (par la charnière du bras)	Taille	EN 3/4
Portes standard	≤ 1100 mm[1]	●
Portes extérieures, ouvrant vers l'extérieur		–
Portes coupe-feu		●
Modèle unique pour portes gauches ou droites		●
Type de bras	Bras normal	●
	Bras à glissière	–
Vitesse de fermeture réglable en 3 phases indépendantes:	180° à 15°	●
	15° à 0°	●
Puissance de l'à-coup final de réglable en continu (par la position du bras)	7° à 0°	●
Freinage à l'ouverture		–
Retardement à la fermeture		–
Arrêt par le bras		○
Poids en kg		1,2
Dimensions en mm	Longueur	232
	Profondeur	45
	Hauteur	68
Ferme-porte conforme à la norme NF EN 1154		●
Marquage CE pour produits de construction		●

● Oui – Non ○ Option

[1] En cas de montage avec un bras parallèle, le moment de fermeture est d'environ 20 Nm (pour portes d'une largeur jusqu'à 950 mm)

Fonctions standard et optionnelles

1 Vitesse de fermeture réglable en continu dans la plage de 180° à 15°.
2 Vitesse de fermeture réglable en continu dans la plage de 15° à 0°.
3 Puissance de l'à-coup final, réglable en continu par la position du bras de 7° à 0°.
4 Plage d'arrêt sur la version équipée d'un bras d'arrêt à cliquet (en option: interdit sur porte coupe-feu)

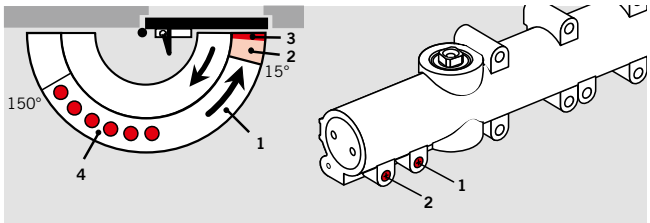

Réglage de la force de fermeture

Largeur de porte	Réglage en taille
≤ 900	EN 3
≤ 1100	EN 4

Le réglage de la force du ferme-porte en fonction de la largeur de la porte, est réalisé sur le TS 71 tout simplement en tournant la charnière du bras.

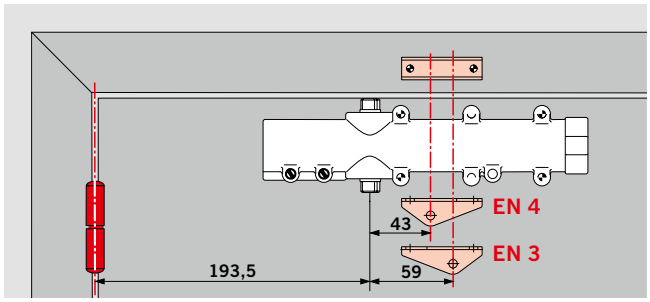

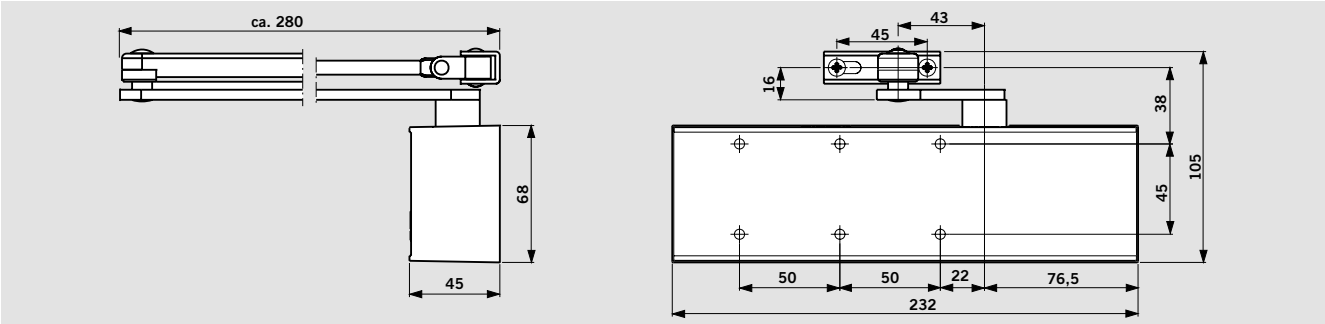

Montage côté paumelles

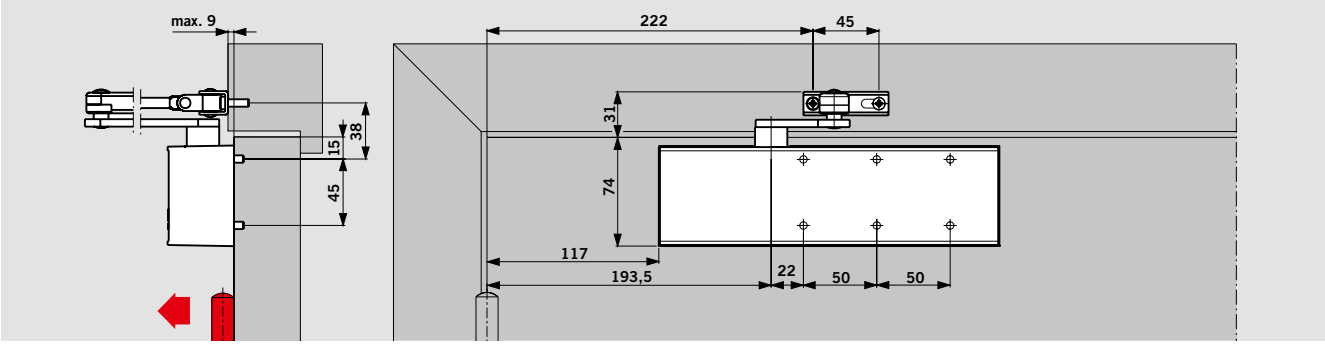

Montage normal (sur vantail) (Exemple: pour le DIN-L)

Montage côté opposé aux paumelles

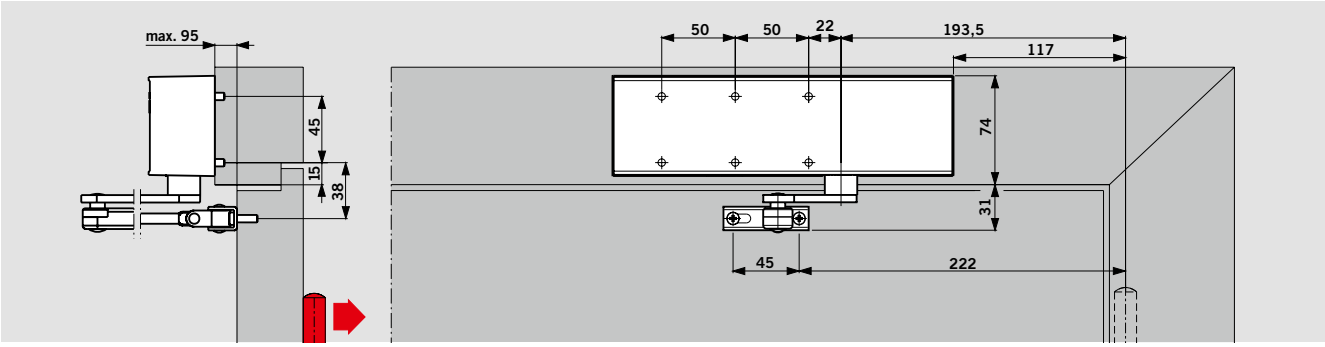

Montage renversé (sur dormant) (Exemple: pour le DIN-L)

Accessoires

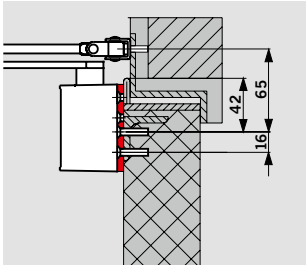

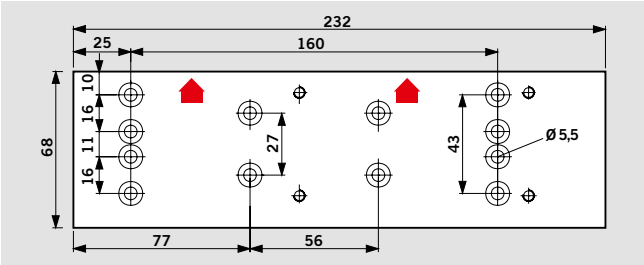

Plaque de montage
Pour la fixation sur les portes ne permettant aucune fixation directe.
Groupe de perçage selon la NF EN 1154.

Le ferme-porte et ses accessoires

Ferme-porte TS 71	Bras normal		Bras d'arrêt à cliquet		Plaque de montage	Equerre de fixation pour montage
	☐ 220023xx		☐ 220025xx		220021xx	280066xx
Größe EN 3/4 222121xx	■	☐	■	☐	△	△

xx	Couleurs
01	Argent
03	Brun foncé
11	Blanc (RAL 9016)
09	Couleur spéciale

■ Ferme-porte séparé
☐ Bras séparé
△ Accessoires

Descriptif

Ferme-porte à pignon et crémaillère avec force de fermeture réglable en continu, taille EN 3 – 4, par positionnement de la charnière du bras.
Vitesse de fermeture réglable en 3 phases indépendantes:
1) 180° – 15°
2) 15° – 0°
3) 7° – 0° Puissance de l'à-coup final réglable en continu (par la position du bras) Modèle unique pour portes gauches et portes droites.
Conforme à la norme NF EN 1154 avec bras compas
Homologué feu

Type
☐ avec bras normal
☐ avec bras d'arrêt (interdit sur porte coup-feu)

Accessoires
☐ Plaque de montage
☐ Equerre de fixation pour bras parallèle

Couleur
☐ argent
☐ brun foncé
☐ blanc (voir RAL 9016)
☐ Couleur spéciale (Voir RAL ...)

Référence: DORMA TS 71

DORMA GmbH + Co. KG
DORMA Platz 1
58256 ENNEPETAL
ALLEMAGNE
Tél. +49 2333 793-0
Fax +49 2333 793-4950
www.dorma.de

DORMA Groupe France S.A.S
2-4 rue des Sarrazins
94046 CRETEIL CEDEX
FRANCE
Tél. +33 1 41 94 24 00
Fax +33 1 41 94 24 01
www.dorma.fr

DORMA foquin S.A.
Lieven Bauwensstraat 21a
8200 BRUGGE
BELGIQUE
Tél. +32 50 451570
Fax +32 50 319505
www.dorma.be

DORMA Schweiz AG
Industrie Hegi 1a
9425 THAL
SUISSE
Service après-vente:
Tél. +41 844 22 00 22
Support technique:
Tél. +41 844 22 00 21
Vente:
Tél. +41 844 22 00 20
Fax +41 71 886 46 56
www.dorma.ch

WN 052 039 51532, 07/13, TS 71, F, x. DMS. xx/13
Documentation non contractuelle.
Sous réserve de modifications techniques et normatives.