FERME-PORTE

Système à ressort | **Ferme-porte à tringle**

Conditions d'utilisation

Modèle	1	2		3		4
A (mm)	75	100		125		150
B (mm)	215	235		255		300
Type	Portes légères	Portes de couloir		Portes d'entrée		Portes lourdes
Poids des portes max (kg)	25	40		60		80
Finition	Acier zingué	Acier zingué	Inox 304	Acier zingué	Inox 304	Acier zingué
Référence	203001	203002	203012	203003	203023	203004

Conditionnement : Boîte de 2 pièces finition acier zingué - À l'unité finition : inox

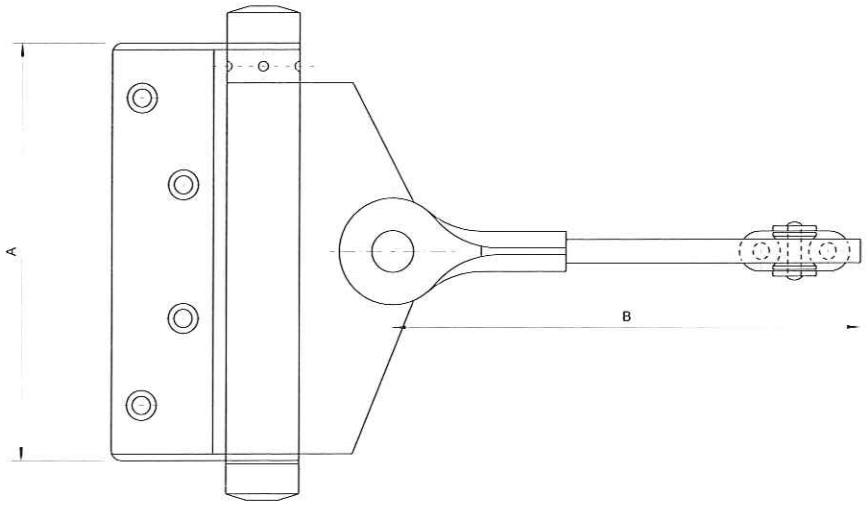

GROUPE TRENOIS

Proquinter
Ouverture et Verrouillage