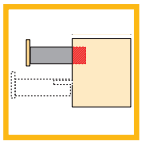

Tiroir

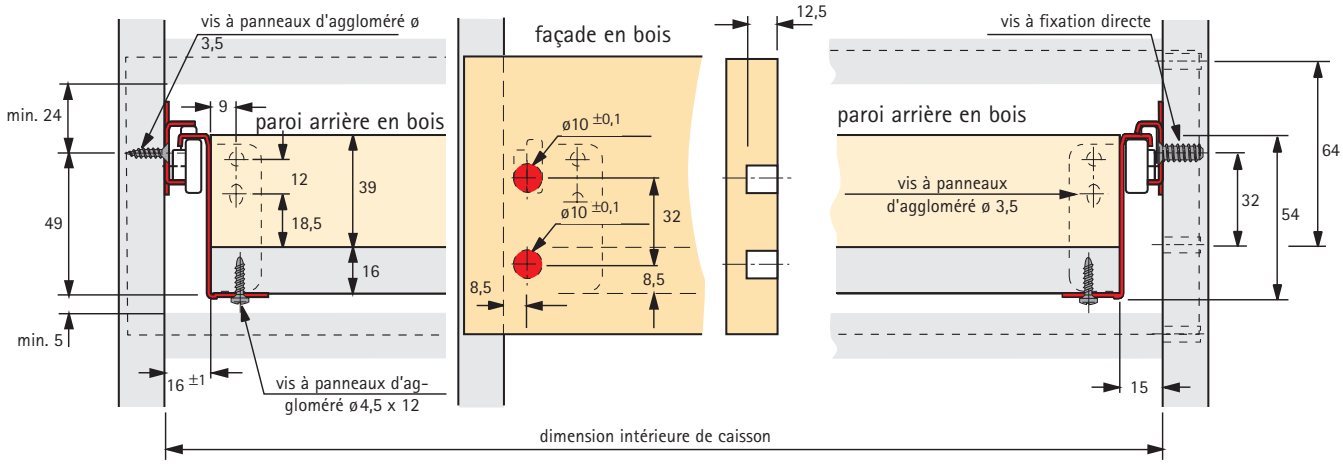

Vis à fixation directe à tête fraisée

Désignation	Référence	Qté
ø 6,3 x 10,5	051 264	200
ø 6,3 x 14	051 265	200

Double STOP intégré

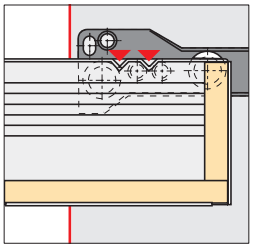

Façade de tiroir

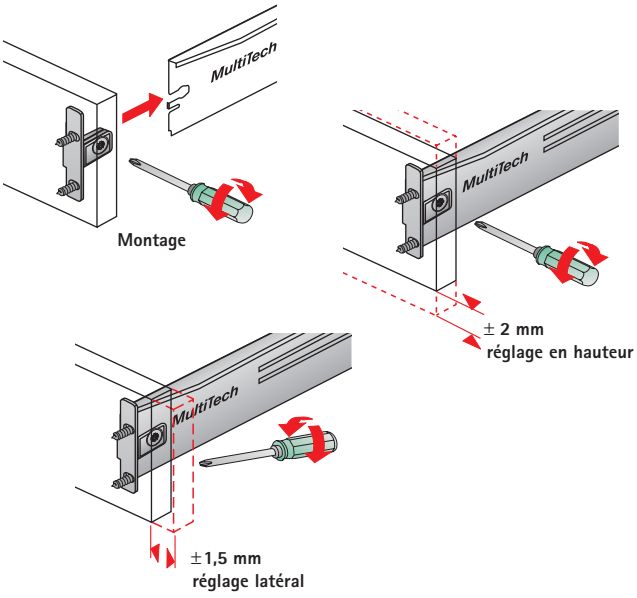
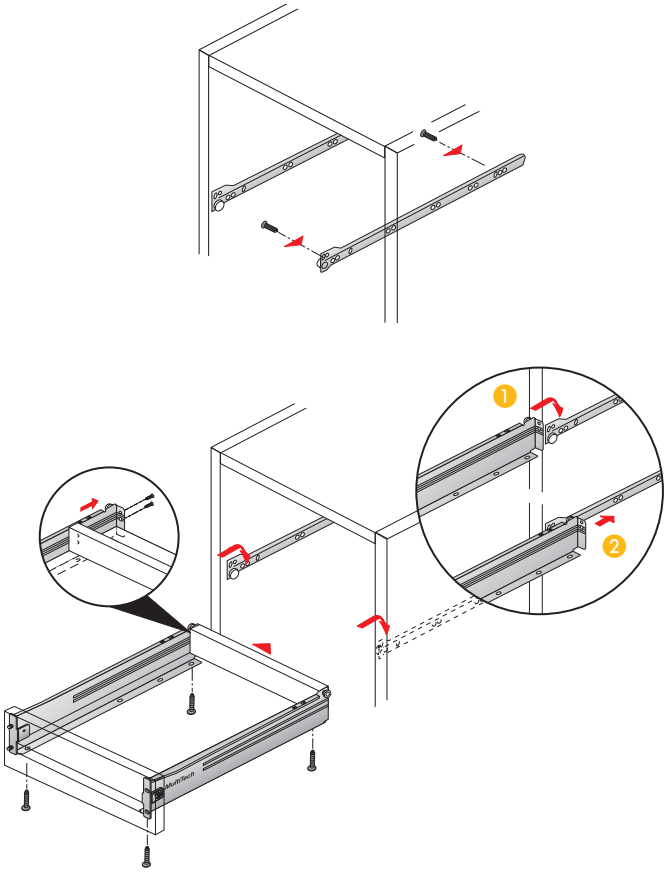
Montage