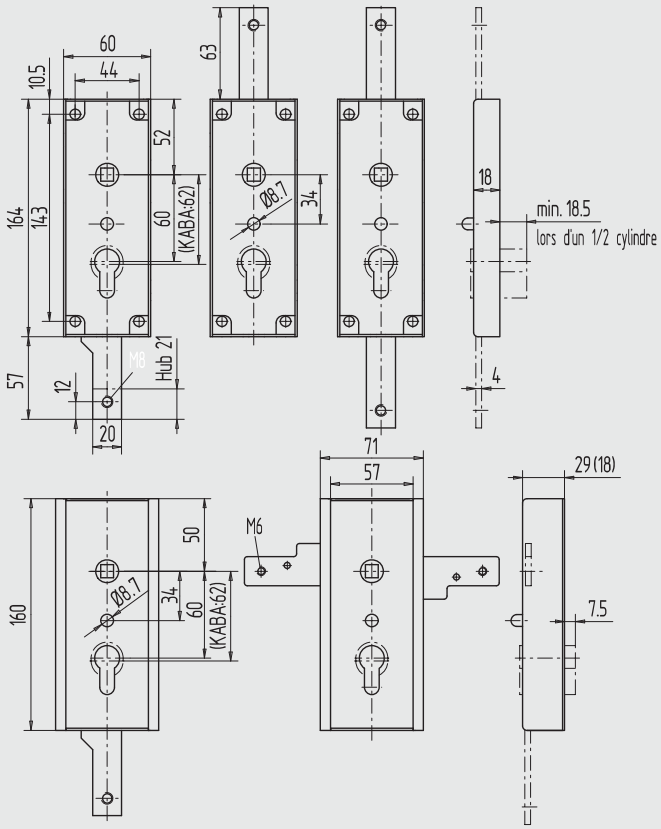

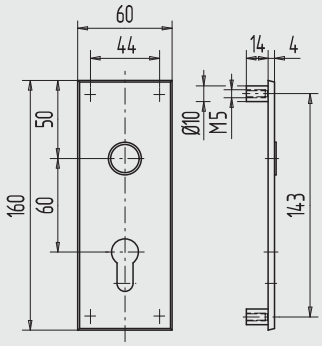

Serrure pour porte basculante

- percage profil européen (1-Tour)
- entraxe 60 mm
- fouillot carré 9 mm
- pêne de déverrouillage au verso de la serrure

Art.-N°	Epais-seur boitier	Fonction	Matière/ Finition
01.650.0000.010	18	manoeuvre basse, à ressort, auto-verrouillant	Acier, zingué
01.651.0000.010	18	manoeuvre basse, sans ressort, auto-verrouillant si olive en position horizontale	Acier, zingué
01.652.0000.010	18	manoeuvre haute, sans ressort, auto-verrouillant si olive en position horizontale	Acier, zingué
01.653.0000.010	18	manoeuvre haute & basse, sans ressort	Acier, zingué
01.654.0000.010	29	manoeuvre basse, à ressort, auto-verrouillant	Acier, zingué
01.655.0000.010	29	verrouillage horizontal bilatéral, sans ressort	Acier, zingué
01.656.0000.010	18	verrouillage horizontal bilatéral, sans ressort	Acier, zingué

Autres exécutions:

26) avec déverrouillage journalier réglable
39) tringle à ressort/auto-verrouillant
- sans verrouillage journalier
40) tringle à ressort/avec verrouillage journalier
- n'est pas auto-verrouillant
41) tringle sans ressort avec verrouillage journalier - n'est pas auto-verrouillant

Important	exécution 39) et 40) uniquement pour les serrures portes basculantes Art.-N° 01.652/653/655/656.0000.010 exécution 41) uniquement pour la serrure porte basculante Art.-N° 01.654.0000.010

Plaque de propreté

Art.-N°	Matière/finition
01.657.0000.114	Aluminium, E6/C-0 anodisé

1 2 3 4 5 6 7 8 9 i