FICHE TECHNIQUE
COFFRET DE COMMANDE
SADAP
09003-0 / 09010-0

NF-DISPOSITIFS DE COMMANDES POUR SYSTÈMES DE SÉCURITÉ

1. PRESENTATION :

1.1. Aspect :

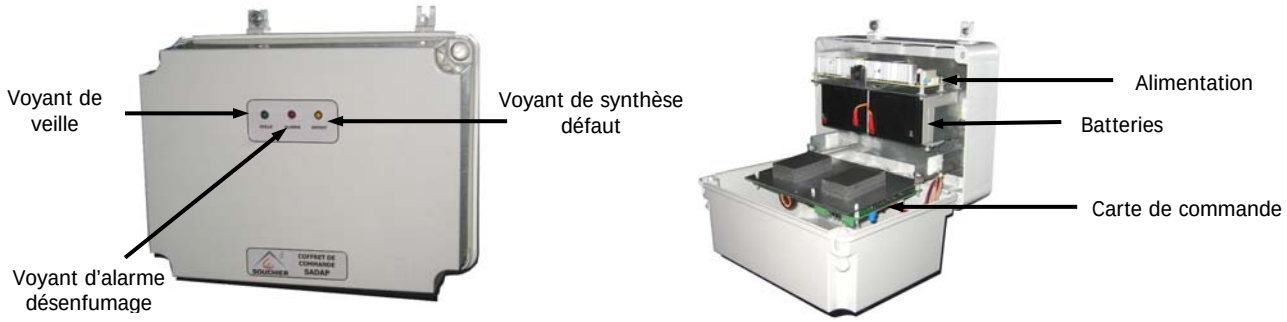

1.2. Synoptique :

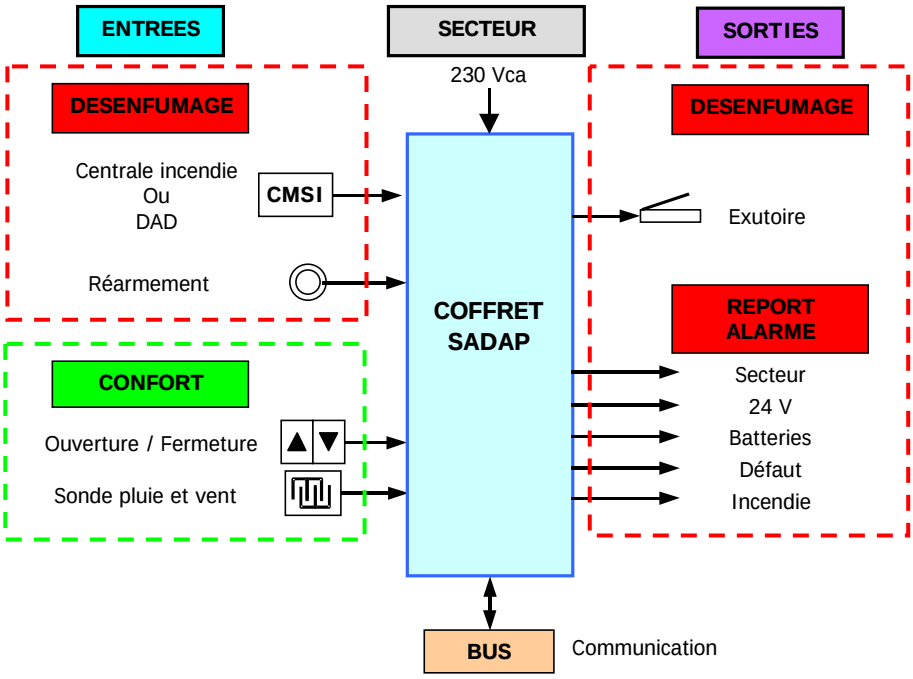

1.3. Description :

- La famille des **S**ystèmes **A**dressable de **D**ésenfumage et d'**A**ération **P**rogrammable SOUCHIER (SADAP) est appelée à remplacer les coffrets DAC Souchier.
- Très souple d'utilisation, ce système s'adapte à tout type de configurations et se prête aisément à toute modification ou évolution.
- Boîtier PVC couleur Gris. Sorties de câble par presse étoupe.
- Alimentation électrique de sécurité spécifique intégrée (A.E.S) avec batteries et chargeur secteur. Autonomie assurée : 72H suivi d'un cycle de désenfumage. Dispositif anti-décharge profonde. Protégé contre les inversions de polarité des batteries.
- Sortie 24VCC : 3A pour 09003-0 / 10A pour 09010-0. Protection électronique contre les courts-circuits.
- L'utilisation de connecteurs à vis débrochables permet un raccordement aisé de l'ensemble.
- Conception programmable permettant une grande souplesse d'utilisation en mode aération de confort.
- Un dispositif de contrôle intégré permet une identification rapide des défauts survenus sur l'installation et une mémoire interne permet d'obtenir l'historique des derniers événements apparus.
- Conforme à la NF 61938 et aux exigences fonctionnelles de la EN 12101-10, conçu en accord avec la EN 12101-9, ce produit est à la pointe des homologations actuelles pour ce type de matériel.

2. FONCTIONNEMENT :

2.1. Mode Désenfumage :

- Télécommande de désenfumage prioritaire sur l'aération
- Télécommande 24 ou 48V
- Mode Emission ou Rupture sélectionnable par switch
- Réarment DAC sur carte ou par télécommande configurable (Réarment DAC uniquement ou DAC et DAS)
- Télécommande de niveau d'accès 1
- Contrôle intégral de la ligne de commande des exutoires par utilisation de modules de contrôle de ligne
- Synthèse de défaut sur face avant
- Report par contact sec NO ou NF des défauts secteur, 24V, Charge batteries, Synthèse Défaut et Alarme incendie.

2.2. Mode Aération :

- Commande aération « Ouverture » et « Fermeture » par contact sec à fermeture.
- Fonctionnement possible en Impulsionnel ou Maintenu
- Sur batteries, seule la fermeture est autorisée.
- Raccordement possible d'une sonde de pluie et vent.
- Entrée complémentaire permettant le raccordement d'un thermostat

3. MISE EN OEUVRE :

3.1. Raccordement :

3.1.1. Généralités :

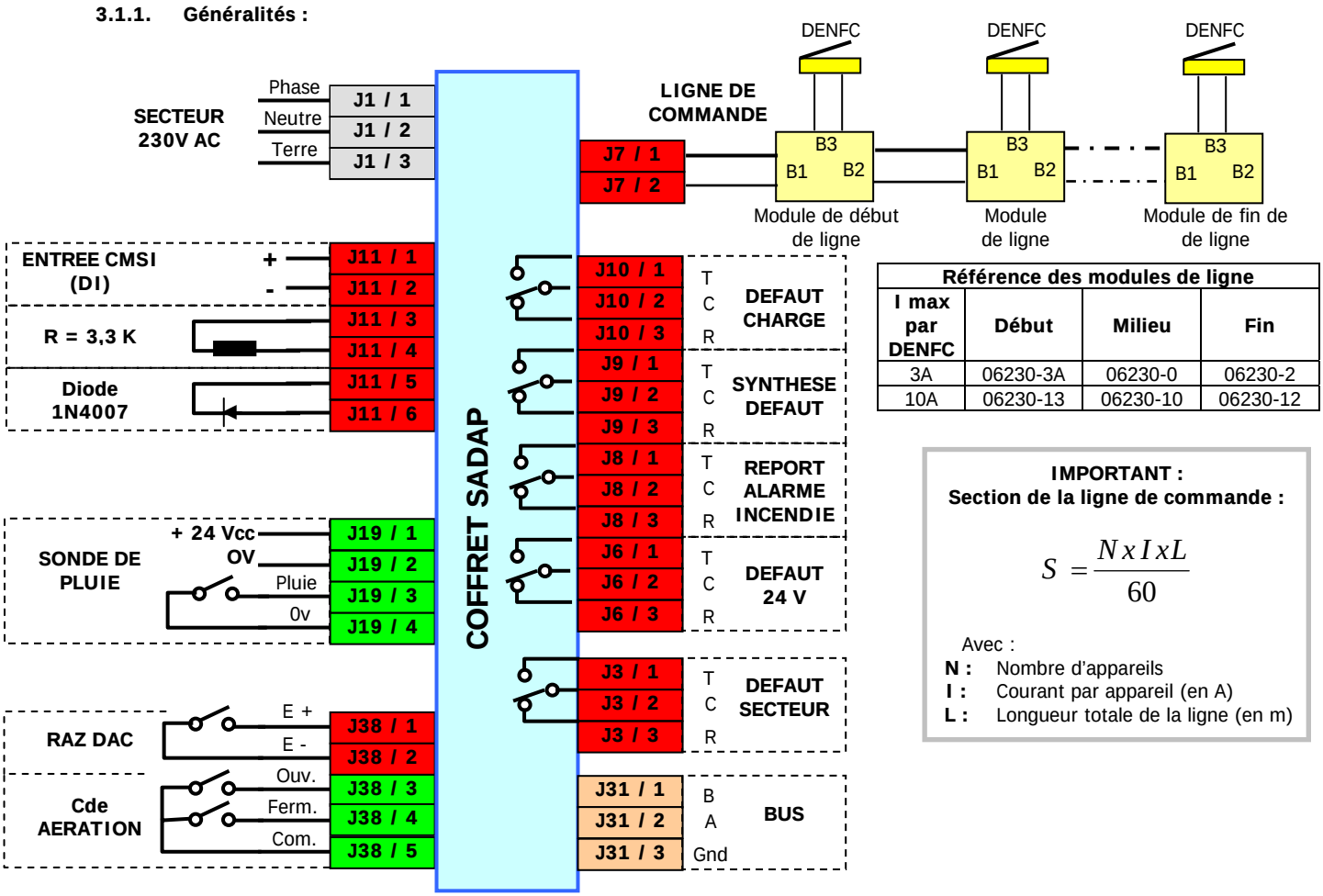

Référence des modules de ligne			
I max par DENFC	Début	Milieu	Fin
3A	06230-3A	06230-0	06230-2
10A	06230-13	06230-10	06230-12

IMPORTANT :
Section de la ligne de commande :

$$S = \frac{N x I x L}{60}$$

Avec :
N : Nombre d'appareils
I : Courant par appareil (en A)
L : Longueur totale de la ligne (en m)

3.2. Raccordement des entrées d'alarmes :

3.2.1. Raccordement CMSI (repérage DI):

- Polarité positive en J11 / 1, polarité négative en J11 / 2 .
- Tension de commande : de 20 à 58Vcc / Puissance < 1W
- Sélection du type de déclenchement :
  - ✓ Mode « Emission » : SW32 OFF
  - ✓ Mode « Rupture » : SW32 ON

3.2.2. Entrées non utilisées :

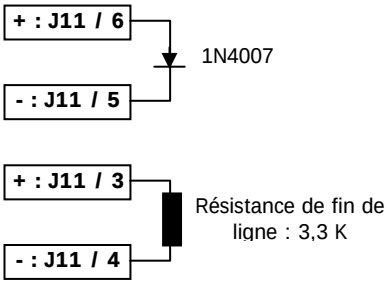

ATTENTION : La présence de ces composants est impérative pour permettre le fonctionnement du coffret (En cas d'absence, le coffret reste en fonction désenfumage)

4. REPERAGE

4.1. Raccordement

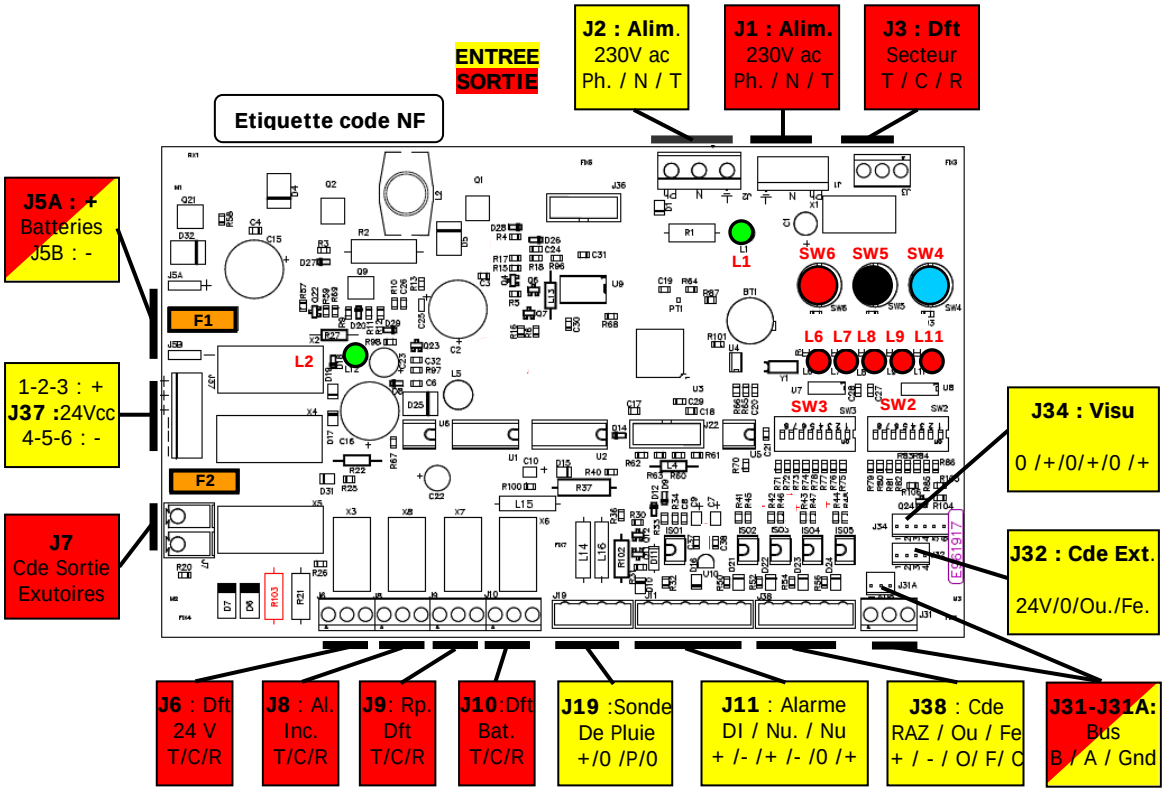

4.2. Commandes disponibles:

Afin de permettre de tester l'installation, différentes commandes sont disponibles sur la carte :

SW6	SW5	SW4
• Initialisation à la mise sous tension • RAZ défaut • RAZ Désenfumage	• Commande Ouverture	• Commande Fermeture

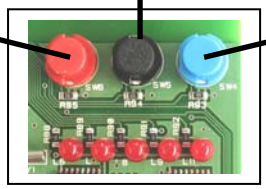

4.3. Configuration :

4.3.1. SW3 :

Ce switch permet de configurer la carte de commande :

N°	Position ON	Position OFF
1	**Position en mode d'exploitation normale**	Pour le test des Leds
2	Entrée CMSI en mode Rupture	**Entrée CMSI en mode Emission**
3	**Entrée « Réarmement » : RAZ alarme**	Entrée « Réarmement » : RAZ alarme + Fermeture
4	**Commandes aération impulsionnelles**	Commandes aérations maintenues
5	Affichage défaut	**Position en mode d'exploitation normale**
6	**Sortie commande temporisée (2mn)**	Sortie commande maintenue
7	Sortie de commande «Rupture »	**Sortie de commande « Emission »**
8	**Déclencheur manuel à « Rupture »**	Déclencheur manuel à « Emission »

Configuration de livraison

4.3.2. SW2 :

Il permet d'ajuster l'adresse du coffret.

- Dans cette technologie, lorsque plusieurs coffrets sont mis en œuvre simultanément, il est possible d'identifier chaque coffret et de lui définir sont appartenance a des zones d'aération et désenfumage spécifique.
- Il est possible de définir 4 zones de désenfumage et 4 zones d'aération.
- Chacune des zones peut contenir 16 coffrets différents.
- **Dans le cas d'utilisation d'un coffret seul, tous les switchs seront en position « OFF ».**

4.4. Identification des défauts :

4.4.1. Lecture directe :

L1	L6	L7	L8	L9	L11	L12
Présence secteur	Recopie défaut	24 V en sortie	Sens de marche	Alarme incendie	Défaut batteries	Présence 24 V

4.4.2. Identification des défauts :

En situation de défaut, quand le switch SW35 est en position « ON », les Leds L7 à L11 permettent l'identification du type de défaut constaté.

Défaut	Description	N°	L7	L8	L9	L11
Détecteur de fumée	Ligne ouverte	1	○	○	○	●
Démarrage	Remise sous tension	2	○	○	●	○
Surintensité	Consommation excessive en sortie	3	○	○	●	●
Batteries	Absence / Inversion batterie	4	○	●	○	○
Ligne	CC ou coupure ligne de sortie	5	○	●	○	●
BBG	Ligne CC	6	○	●	●	○
		7	○	●	●	●
Alimentation	Défaut 230Vcc où 24 Vcc	8	●	○	○	○
Détecteur de fumée	Ligne CC	9	●	○	○	●
		10	●	○	●	○
		11	●	○	●	●
Commande vérin	Surintensité	12	●	●	○	○
		13	●	●	○	●
BBG	Ligne ouverte	14	●	●	●	○
		15	●	●	●	●

4.5. Caractéristiques :

4.5.1. Générales :

	09003-0	09010-0
Electriques		
Tension d'alimentation :	220 V Ac +20% / -15%	220 V Ac +20% / -15%
Consommation :	80 VA	250 VA
Tension de sortie :	24 Vcc +/- 20%	24 Vcc +/- 20%
Taux d'ondulation	5% de 24V	5% de 24V
Fréquence de commutation	102 kHz	102 kHz
Courant de sortie :	3 A	10 A
Durée de la commande :	2 mn	2mn
Fusible :		
Sortie 24 Vcc / F2	5A	15A
Batteries / F1	15A	30A
Consommation en veille :	40 mA	40 mA
Batteries :	2 x 12V / 4,5	2 x 12V / 4,5
Autonomie :	72 Heures	72 Heures
Entrée de télécommandes :		
Tension :	De 20 à 58V	De 20 à 58V
Puissance :	< 1W	< 1W
Indice de protection	IP 42	
Classe environnementale :	2	
Mécaniques		
Dimensions :	310 x 230 x 200 mm	
Poids :	7,5 Kg	

4.5.2. Caractéristiques de l'AES (Classe fonctionnelle A suivant EN 12101-10):

	V batteries	I charge	V s	Imax a	Imax b	
					09003-0	09010-0
Mini	21 V	-	19,2 V*	-	-	-
Nominal	24 V	-	24 V	-	-	-
Maxi	28,5 V	500 mA	25,2 V	40 mA	3A	10A

* Vs Mini = 22,8 V avec présence secteur

5. INSTALLATION / MISE EN ŒUVRE / UTILISATION :

- Fixer le coffret verticalement en veillant à ne pas obstruer les orifices de ventilations dans un emplacement avec ventilation naturelle suivant le plan de fixation ci-dessous :

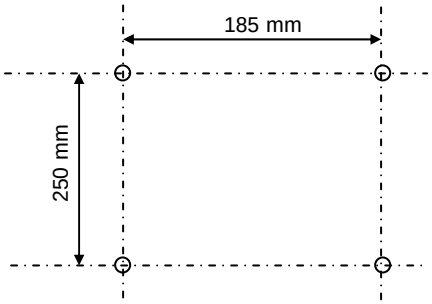

- Raccorder les DENFC suivant les indication ci-dessus
- Veiller à dimensionner correctement le section des câbles de commande
- Raccorder les entrées de télécommandes, les commandes aération et autres accessoires
- Mettre sous tension en enfichant le connecteur secteur.
- Raccorder les batteries en derniers
- Procéder aux essais en similuation incendie et aération puis en liaison avec les raccordements extérieurs.

6. ENTRETIEN :

- Les 2 batteries doivent être remplacées tous les 4 ans : 12V / 4,5AH / au plomb de type étanche.
- Type de fusible :

	09003-0	09010-0	TYPE
Sortie 24 Vcc	5 A	15 A	Automobile ATO
Batteries	15 A	30 A	Automobile ATO

7. MARQUAGE :

7.1. Positionnement des étiquettes :

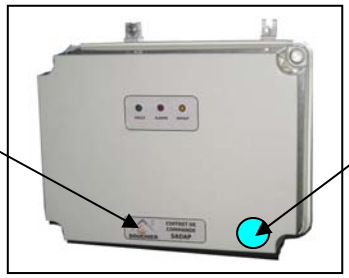

7.2. Code de marquage Etiquette NF :

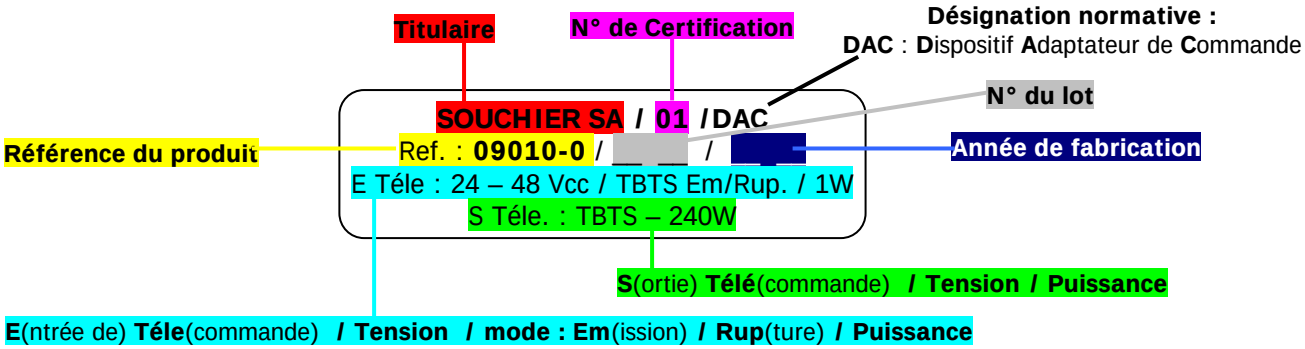

Support technique : 06 11 86 30 09

Organisme certificateur NF :
AFNOR Certification
11, Rue Francis de Pressencé
93571 La Plaine Saint Denis Cedex
France
Téléphone : +33 (0)1.46.11.37.00
Télécopie : +33 (0)1.46.11.39.40
Sites Internet : http://www.afnor.org et http://www.marque-nf.com
Email : certification@afnor.org