# notice technique

## COFFRET SADAP

TRENOIS DECAMPS

SOUCHIER

Juin 2010

# SOMMAIRE

PRÉSENTATION

Introduction - Synoptique . . . . . p 4

Description . . . . . p 5/6

FONCTIONNEMENT

Synotique - Description . . . . . p 7

Alimentation - Batteries - Carte de commande . . . . . p 8

Repérage des connecteurs . . . . . p 9

Identification des connecteurs . . . . . p 10

RACCORDEMENT

Sortie exutoire . . . . . p 11/12

Entrée CMSI . . . . . p 13

Entrée déclencheur manuel . . . . . p 14/15

Entrée détection incendie - Entrée détection de fumées . . . . . p 16

Réarmement . . . . . p 17

Commande aération . . . . . p 18

Sonde pluie . . . . . p 19

Secteur . . . . . p 19/20

Batterie . . . . . p 20

Reports d'alarme . . . . . p 20/21

Bus de communication . . . . . p 21/22

Connecteur de télécommande . . . . . p 22

UTILISATION

Visualisations disponibles . . . . . p 23

Commandes disponibles - Configuration du coffret . . . . . p 24

Adressage . . . . . p 24/25

Mise en service . . . . . p 26/27

# PRÉSENTATION

## Introduction

- La famille des Systèmes Adressables de Désenfumage et d'Aération Programmables SOUCHIER (SADAP) est appelée à remplacer les anciens coffrets DAC Souchier.
- Très souple d'utilisation, ce système s'adapte à tout type de configuration et se prête aisément à toute modification ou évolution.
- Sa conception programmable permet une grande souplesse d'utilisation en mode aération de confort.
- Un dispositif de contrôle intégré permet une identification rapide des défauts survenus sur l'installation et une mémoire interne permet d'obtenir l'historique des derniers événements apparus.
- Conforme à la NF 61938 en conformité fonctionnelle 12101-10, ce produit est à la pointe des homologations actuelles pour ce type de matériel.
- Il se décline en deux versions qui correspondent à la valeur maxi du courant délivrable par les coffrets :

  - 09003-0 : Courant maxi de sortie de 3A

  - 09010-0 : Courant maxi de sortie de 10A

## Synoptique

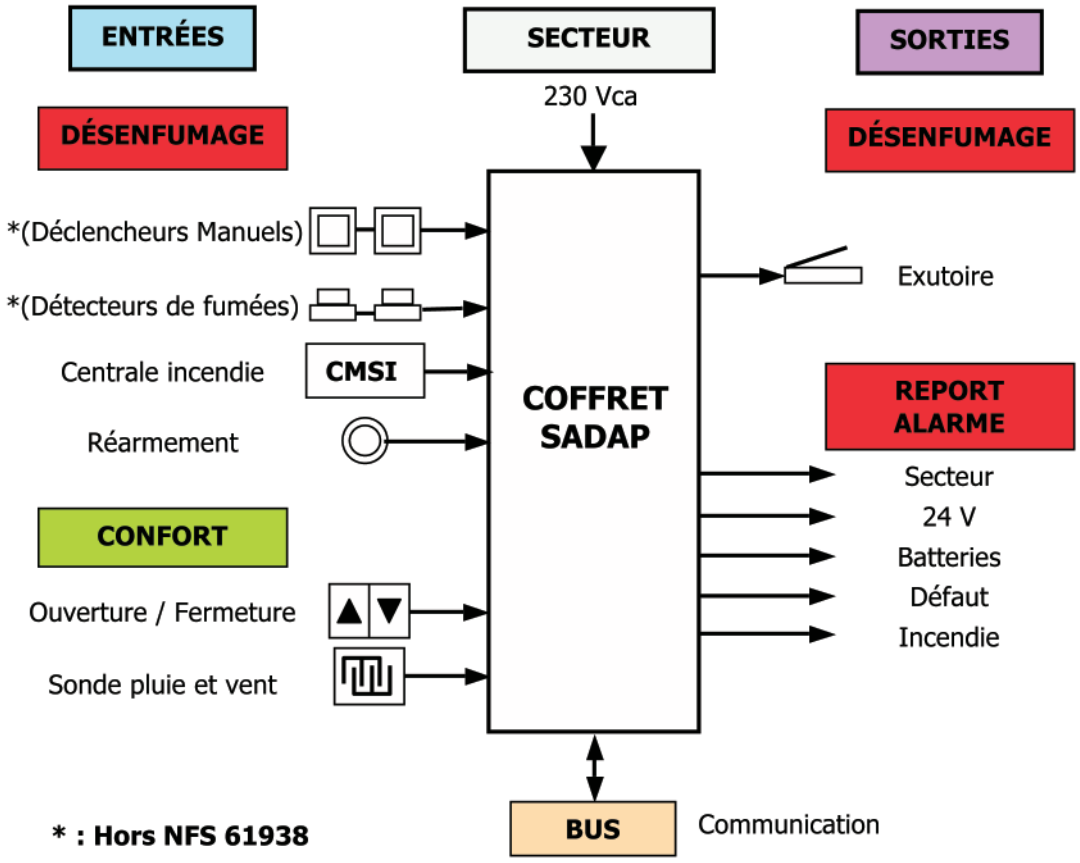

# PRÉSENTATION

## Description

- Toutes les fonctions présentes sur l'ancienne gamme Souchier sont présentes sur cette nouvelle version.
- La fonction de base, prioritaire sur toutes les autres, est de permettre le passage en position de sécurité des exutoires (DENFC) raccordés au coffret à la réception d'un signal d'alarme incendie.
- L'information d'alarme incendie peut provenir :
  - D'un déclencheur manuel (hors NFS 61938) : Il s'agit alors d'un contact sec pouvant être à ouverture ou à fermeture.
  - D'une centrale incendie (ou d'un DAD) : C'est alors une commande en tension pouvant être comprise indifféremment entre 20V et 58V continu. Il est possible de configurer cette information en «Émission» ou en «Rupture».
  - D'un détecteur de fumée (hors NFS 61938) : Option utilisable uniquement à l'Export.
- Après réception d'un signal d'alarme, il est nécessaire de procéder à un réarmement qui peut être configuré comme réarmement global ou partiel.
- Alimentation Électrique de Sécurité (AES) intégrée conforme à la norme EN 12101-10 et garantissant 72 heures d'autonomie en mode veille.
- Des visualisations en face avant permettent d'identifier :
  - Le mode veille (et le mode veille sur batteries).
  - La présence d'un défaut.
  - L'état d'alarme et la cause de l'alarme.
- Des contacts secs en sortie permettent de signaler les défauts à une centrale de surveillance.
- Des commandes de confort, permettant une commande aération manuelle, sont possibles. Celles-ci sont configurables en mode «temporisé» ou en mode «Maintenu».
- Il est possible de raccorder une sonde de pluie lors d'une utilisation de l'aération de confort.
- Une entrée est prévue pour permettre la commande par un système extérieur :
  - Horloge.
  - Thermostat.
  - Commande sans fil.
- La commande de sortie, de base en mode «Émission», peut également être configurée en mode «Rupture».
- Les entrées «Déclencheur Manuel», «Détection de Fumées» et la «Sortie Cde Exutoires» bénéficient d'un système de contrôle de ligne permanent (contrôle «Coupure» et «Court-circuit») pour garantir le bon fonctionnement de l'ensemble.
- Un système d'adressage permet, par l'intermédiaire d'un bus de commande, un regroupement de différents coffrets au sein d'une même installation.
- Un mode «Diagnostique» permet l'identification du type de défaut constaté.
- L'utilisation de connecteurs à vis débrochable pour les informations principales simplifie la phase de raccordement.
- Coffret compact avec un volume prévu pour le passage des câbles.
- Face avant articulée permettant un accès aisé en mode maintenance et démontable lors du raccordement.
- Coffret compatible avec les anciens coffrets Souchier.

# PRÉSENTATION

| | 09003-0 | 09010-0 |
|---|---|---|
| **Électriques** | | |
| Tension d'alimentation : | 220 V Ac | 220 V Ac |
| | +20% / -15% | +20% / -15% |
| | | |
| | | |
| Consommation : | 80 VA | 250 VA |
| Tension de sortie : | 24 Vcc +/- 20% | 24 Vcc +/- 20% |
| Taux d'ondulation : | 5% de 24V | 5% de 24V |
| Fréquence de commutation : | 102 kHz | 102 kHz |
| Courant de sortie : | 3 A | 10 A |
| Durée de la commande : | 2 mn | 2 mn |
| Fusible : | | |
| Sortie 24 Vcc / F2 : | 5A | 15A |
| Batteries / F1 : | 15A | 30A |
| Consommation en veille : | 40 mA | 40 mA |
| Batteries : | 2 x 12V / 4,5 ou 5 AH | 2 x 12V / 4,5 ou 5 AH |
| Autonomie : | 72 heures | 72 heures |
| Entrée de télécommandes : | | |
| Tension : | De 20 à 58V | De 20 à 58V |
| Puissance : | < 1W | < 1W |
| Indice de protection : | IP 42 | |
| Classe environnementale : | 2 | |
| **Mécaniques** | | |
| Dimensions : | 310 x 230 x 200 mm | |
| Poids : | 7,5 kg | |

# FONCTIONNEMENT

## Synoptique

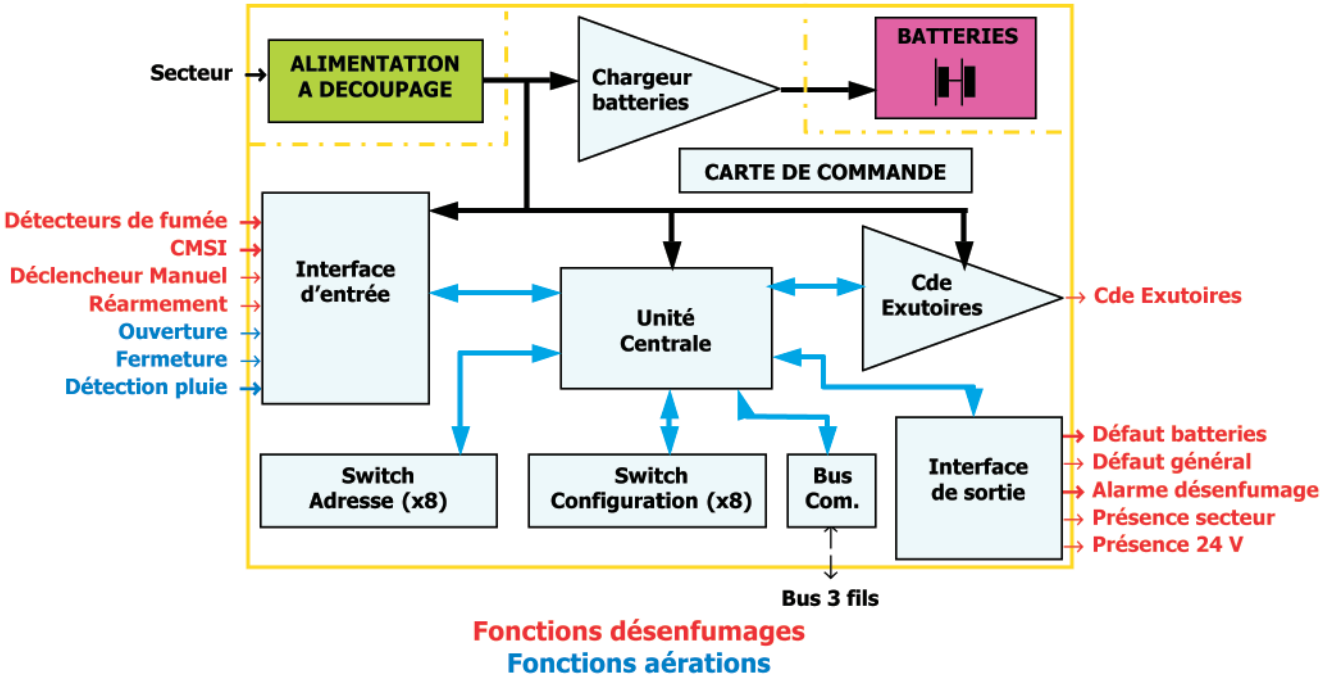


## Description

L'ensemble se compose de 3 parties :

- Une carte d'alimentation
- Un jeu de batteries
- Une carte de commande

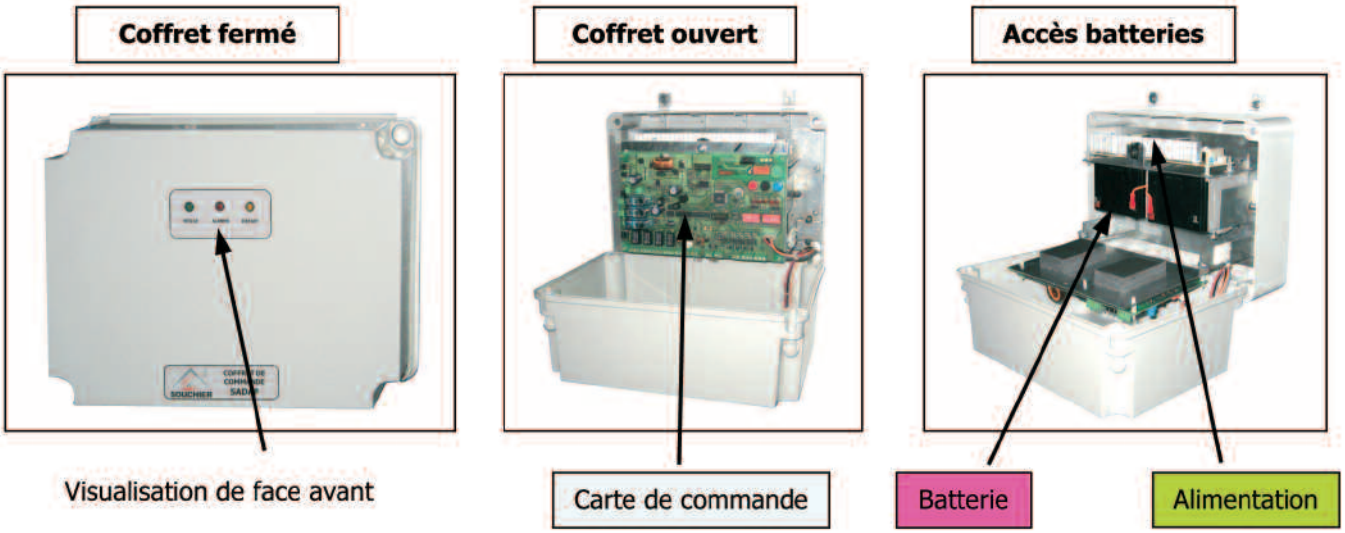

# FONCTIONNEMENT

## Alimentation

Généralités :

- Deux alimentations sont possibles correspondant aux deux variantes du produit.
- C'est une fonction indépendante afin de permettre d'utiliser une carte de commande indépendante et commune aux deux variantes (avec une simple configuration).
- Installée dans la partie supérieure du coffret, son échauffement ne se communique pas directement à la carte de commande.
- Le choix s'est porté sur une technologie à découpage. Celle-ci permet :
  - Une réduction du poids et de l'encombrement.
  - Une limitation de l'échauffement.

Caractéristiques :

| | 3A | 10A |
|---|---|---|
| Modèles | LPS 75-24 | PID 250B |
| Marque | MW | MW |
| Tension de sortie | 24 V | 24 V |
| I max | 3,2A | 9,4A |
| Tension d'entrée | 220 V Ac<br>+20% / -15% | 220 V Ac<br>+20% / -15% |
| Tension de sortie | 24 V | 24 V |
| Précision | +/- 5% | +/- 5% |
| Ondulation maxi | 120 mV | 150 mV |
| Autre | Voir doc jointe | |

## Batteries

- Technologie au plomb permettant une longévité de 4 ans.
- Capacité de 4,5 AH pour obtenir une autonomie de 72 heures en utilisation en commande de sortie à «Émission».
- Remplacement aisé après ouverture du coffret.

## Carte de commande

Généralités :

Cette carte regroupe les fonctionnalités suivantes :

- Chargeur de batteries :
  Cette partie surveille et contrôle la charge des batteries ainsi que la présence de ces dernières. Toute anomalie est signalée par un signal de défaut. Lors du fonctionnement de la commande de sortie, la charge des batteries est interrompue.
- Interface d'entrée :
  Elle a pour fonction de permettre l'adaptation des différents signaux d'entrées. Ces entrées ont été particulièrement prévues pour garantir une très bonne immunité aux parasites et aux surtensions.
- Unité centrale de commande :
  C'est elle qui gère l'ensemble des informations du système.
  A base de microprocesseur, elle permet une gestion et un contrôle précis des différentes fonctions de la carte.

# FONCTIONNEMENT

- Sortie de puissance :
  Elle permet la commande de puissance de sortie.
  Elle est protégée par un fusible et une surveillance électronique de sur-courant pour une plus grande fiabilité de l'ensemble.
- Switchs de configurations : Ils permettent :
  - De configurer les différents états de fonctionnement possible de la carte.
  - De déterminer l'adresse spécifique de la carte.
- Bus de communication :
  Il permet le dialogue de différents coffrets entre eux.
- Report d'alarme :
  Ce sont des sorties à relais permettant de transmettre à un système extérieur les défauts constatés par la carte de commande.

## Repérage des connecteurs

Tous les raccordements s'effectuent sur cette carte.
Type de connecteurs :

- Enfichables avec détrompage : J1, J37, J34
- Cosse faston : J5A, J5B
- Connecteur à vis débrochable : J2, J7, J11, J19, J38
- Connecteur à vis : J3, J6, J9, J10

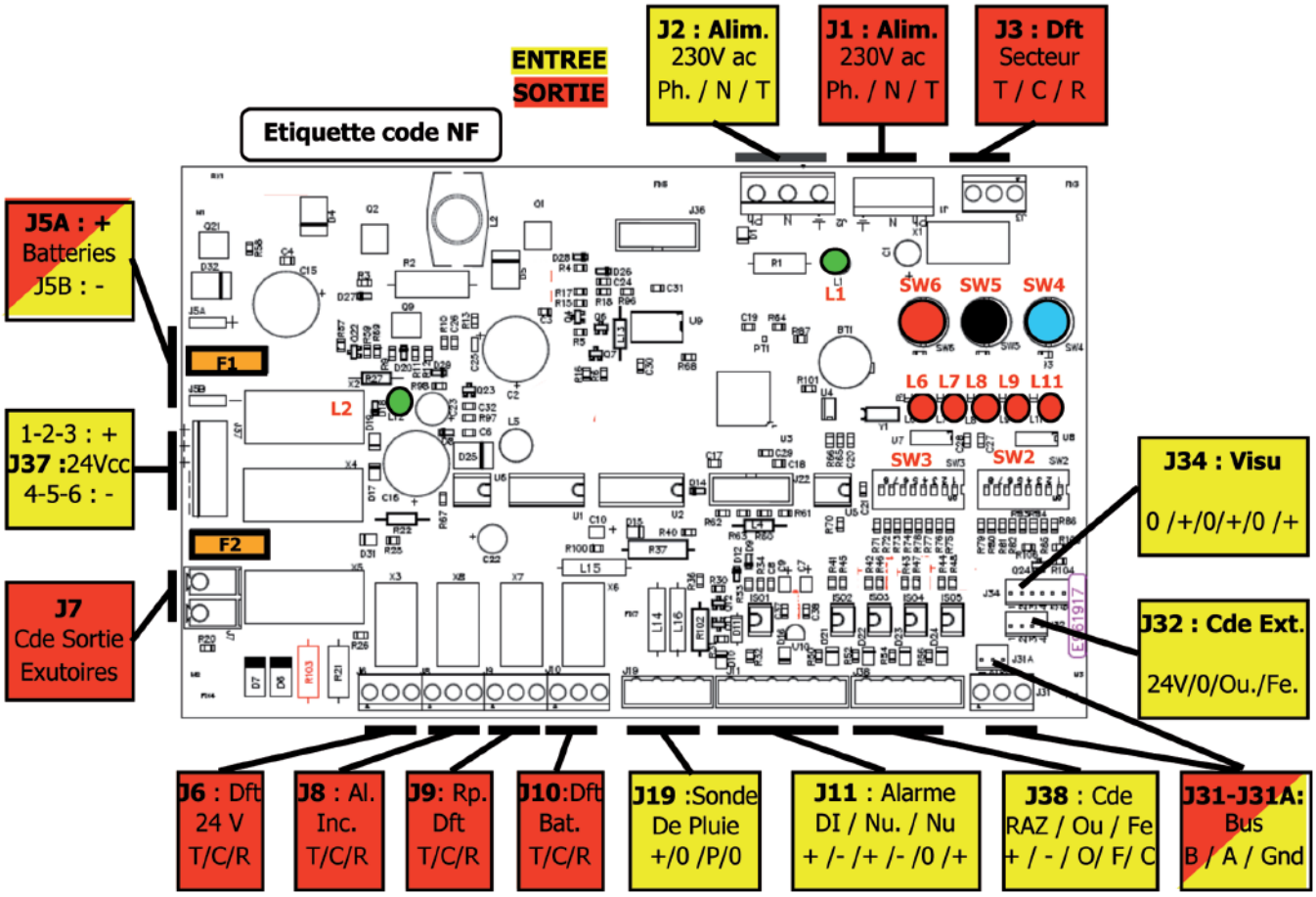

## Identification des connecteurs

| Ident. | E/S | Désignation | N° | Repère | Remarques |
|---|---|---|---|---|---|
| J1 | S | Liaison secteur avec carte alimentation | 1 | Phase | Connecteur débrochable 3 points Raccordement usine |
| | | | 2 | Neutre | |
| | | | 3 | Terre | |
| J2 | E | Raccordement secteur | 1 | Terre | Connecteur débrochable à vis 3 points |
| | | | 2 | Neutre | |
| | | | 3 | Phase | |
| J3 | S | Défaut secteur | 1 | T | Connecteur à vis 3 points |
| | | | 2 | C | |
| | | | 3 | R | |
| J37 | E | Liaison alim 24 Vcc | 1-2-334-5-6 | +24V | Conecteur débrochable 2 points Raccordement usine |
| | | | 4-5-6 | -24V | |
| J5 | E/S | + batteries | A | + | Faston |
| | | - batteries | B | - | Faston |
| J6 | S | Défaut 24V | 1 | T | Connecteur à vis 3 points |
| | | | 2 | C | |
| | | | 3 | R | |
| J7 | S | Sortie Cde Exutoire | 1 | | Bordier débrochable à vis 2 points |
| | | | 2 | | |
| J8 | S | Report alarme incendie | 1 | T | Connecteur à vis 3 points |
| | | | 2 | C | |
| | | | 3 | R | |
| J9 | S | Report défaut | 1 | T | Connecteur à vis 3 points |
| | | | 2 | C | |
| | | | 3 | R | |
| J10 | S | Défaut batteries | 1 | T | Connecteur à vis 3 points |
| | | | 2 | C | |
| | | | 3 | R | |
| J11 | E | Entrée DI | 1 | + | Connecteur à vis débrochable 6 points |
| | | | 2 | - | |
| | E | Entrée détecteur fumées | 3 | + | |
| | | | 4 | - | |
| | E | Entrée déclencheur manuel | 5 | Ov | |
| | | | 6 | + | |
| | | | 7 | - | |
| J19 | E | Sonde de pluie | 1 | 24 Vcc | Connecteur à vis débrochable 4 points |
| | | | 2 | 0 v | |
| | | | 3 | Pluie | |
| | | | 4 | 0 v | |
| J38 | E | Entrée RAZ | 1 | + | Connecteur à vis débrochable 5 points |
| | | | 2 | - | |
| | E | Commande Aération | 3 | Ouverture | |
| | | | 4 | Fermeture | |
| | | | 5 | Commun | |
| J31 | E/S | Bus de communication | 1 | B | Connecteur à vis 3 points |
| | | | 2 | A | |
| | | | 3 | Gnd | |
| J32 | E | Télecommande aération | 1 | +24 V | Connecteur débrochable 4 points |
| | | | 2 | 0 v | |
| | | | 3 | Fermeture | |
| | | | 4 | Ouverture | |
| J34 | S | Visualisation face avant | 1 | 0 v | led “verte” Veille |
| | | | 2 | + | |
| | | | 3 | 0 v | led “rouge” Alarme |
| | | | 4 | + | |
| | | | 5 | 0 v | led”Jaune” Synthèse Défaut |
| | | | 6 | + | |

## Sortie exutoire

Connecteur

| | J7 | Ouv. | Ferm. |
|---|---|---|---|
| Ligne de commande DENFC | 1 | - | + |
| | 2 | + | - |

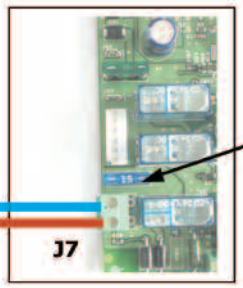


**Fusible de ligne F2:**
**09003-0 : 10A**
**09010-0 : 15A**

Caractéristiques :

- Tension de sortie : 24 Vcc +/- 5%
- Courant de sortie maxi : - 09003-0 : 3 A
  - 09010-0 : 10 A
- Protection contre les surintensités
- Surveillance de la ligne en mode émission (continuité et court-circuit)
- Section admissible : 4 mm²
- Différentes configurations possibles : Les switchs SW36 et SW37 permettent de configurer le fonctionnement de cette sortie :

| SW3 | Position ON | Position OFF |
|---|---|---|
| 6 | Sortie temporisée (2 mn) | Sortie maintenue |
| 7 | Sortie mode “Rupture” | Sortie mode “Émission” |

Contôle de ligne :

En configuration de sortie en mode «Émission», la norme impose le contôle des lignes de commande.
Pour répondre à cette demande, avec les coffrets SADAP, il est nécessaire :

- De câbler les appareils en cascade (l’alimentation du dernier appareil passe par le premier).
- D’intégrer dans la ligne de commande des modules de lignes suivant le schéma ci-dessous :

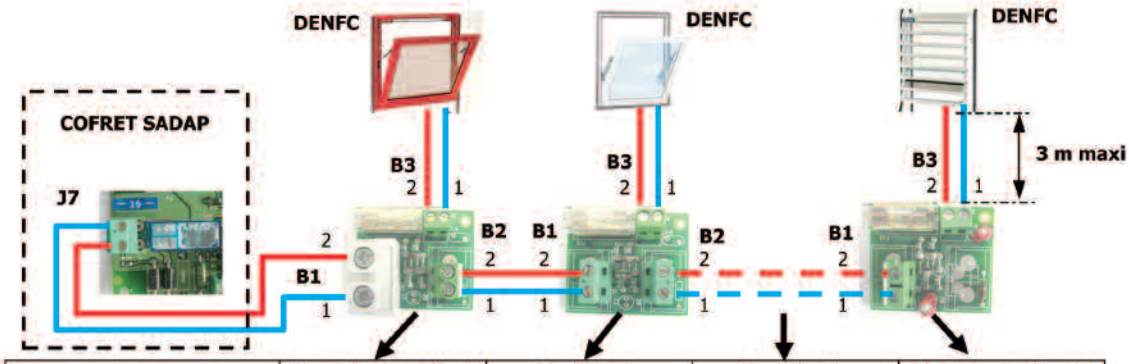


| I max DENFC | Module de début de ligne | Module de ligne | Module de ligne | Module de fin de ligne |
|---|---|---|---|---|
| 3A | **06230-2** | **06230-0** | **06230-0** | **06230-3** |
| 10A | **06230-12** | **06230-10** | **06230-10** | **06230-13** |

Nota : Le choix du module de ligne intègre donc 2 conditions :

a) Position du module dans la ligne.
b) Courant maxi du DENFC.

# RACCORDEMENT

Section de la ligne de commande :

- Attention à la section des câbles de la ligne de commande. Dans tous les cas, appliquer la formule :

$$S = L \times I / 80$$

Avec : S : section de la ligne en $mm^2$
L : Longueur totale de la ligne (du coffret au dernier appareil)
I : Courant total consommé sur la ligne

Nota : pour des raisons pratiques, éviter des lignes de commandes de plus de 100 m.

Section minimum admise : - 1,5 $mm^2$ en fil rigide
- 1 $mm^2$ en multibrin

- Nature du câble :

Extrait de la norme NF 61932 (décembre 2008)

> Les lignes de télécommande par émission de courant ainsi que les lignes de contrôle doivent être réalisés, soit en câbles de la catégorie CR1 (au sens de la norme NF C 32-070), soit en câbles de la catégorie C2 (au sens de la nome NF C 32-070) placés dans des Cheminements Techniques Protégés. Toutefois, elles peuvent être réalisées en câbles de la catégorie C2 et sans protection contre l'incendie dès qu'elles pénètrent dans la zone de mise en sécurité (Z.S.) correspondant aux D.A.S. qu'elles desservent.
>
> Les lignes de télécommande par rupture de courant doivent être réalisées, au minimum, en câbles de la catégorie C2 (au sens de la norme NF C 32-070).

Adaptation à la section de câble :

⇒ Si la section de la ligne de commande est inférieure ou égale à 4 $mm^2$, il est possible de se raccorder directement sur le connecteur J7.

⇒ Si la section de la ligne de commande est supérieure à 4 $mm^2$, utiliser des bornes de raccordement intermédiaire pour ajuster le diamètre des câbles au connecteur :

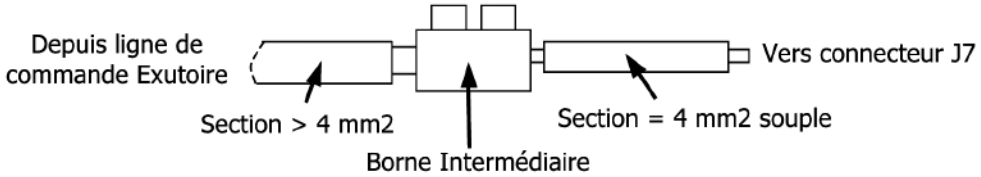


Utiliser alors un fil souple de section 4 $mm^2$ pour opérer le raccordement avec J7.

Nota : Si la ligne de commande est réalisée en fil rigide, pour plus de souplesse d'utilisation, il est conseillé d'utiliser une borne intermédiaire pour un raccordement en fil souple sur J7.

## Entrée CMSI (repérage DI)

Connecteur J11 :

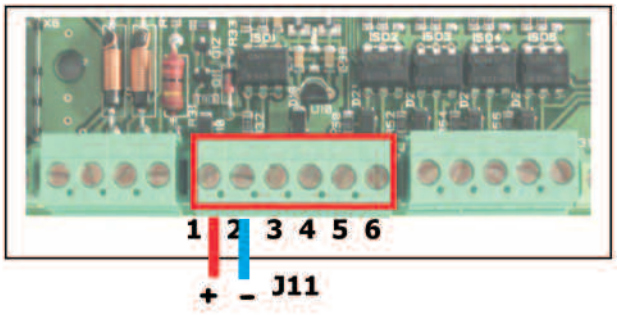


Caractéristiques :

- Entrée en tension
- Gamme de tension : de 22V à 53V
- Consommation maxi : 1W
- Configuration possible en mode «Émission» et en mode «Rupture» par SW32

| SW3 | Position ON | Position OFF |
|---|---|---|
| 2 | Entrée en mode “Rupture” | Entrée en mode “Émission” |

- Visualisation de la source de déclenchement par L11 et la Led «Alarme» de face avant.

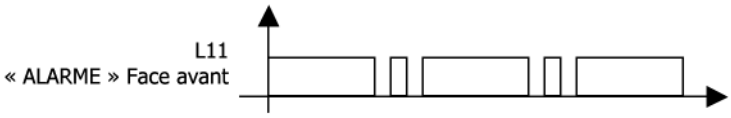


**ALLUMAGE FIXE AVEC 2 FLASHS EXTINCTION :**
Déclenchement incendie
par entrée Détection Incendie.

Mise en service :

- **Attention :** si cette entrée n’est pas utilisée, la configurer en mode «Émission».

## Entrée déclencheur manuel (hors NFS 61938)

Connecteur J11 :

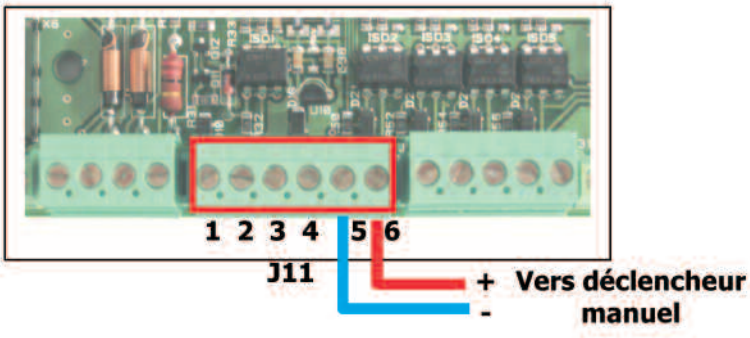


Caractéristiques :

- Entrée contact sec
- 3 déclencheurs maxi possibles
- Surveillance de la ligne de commande : court-circuit et coupure
- Configuration possible en mode «Émission» et en mode «Rupture» par SW38

| SW3 | Position ON | Position OFF |
|---|---|---|
| 8 | Mode Rupture<br>(contact fermé au repos) | Mode Émission<br>(contact ouvert au repos) |

- Visualisation de la source de déclenchement et du défaut de ligne par L11 et la Led «Alarme» de face avant.

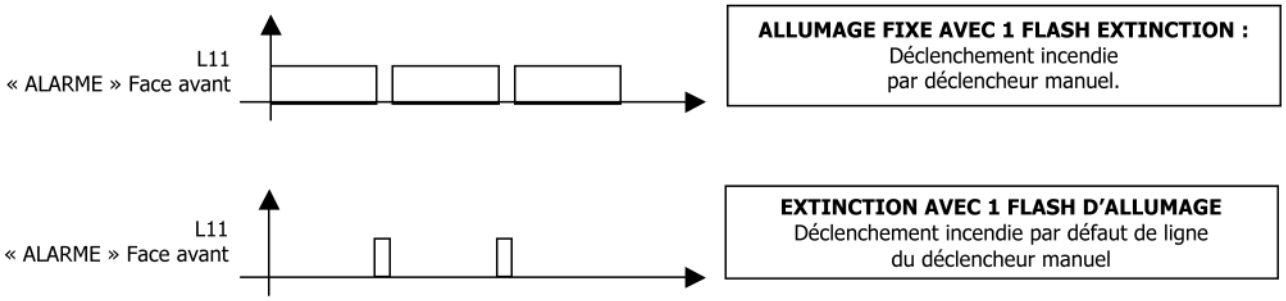

# RACCORDEMENT

## Liaison

- En mode «Rupture» :

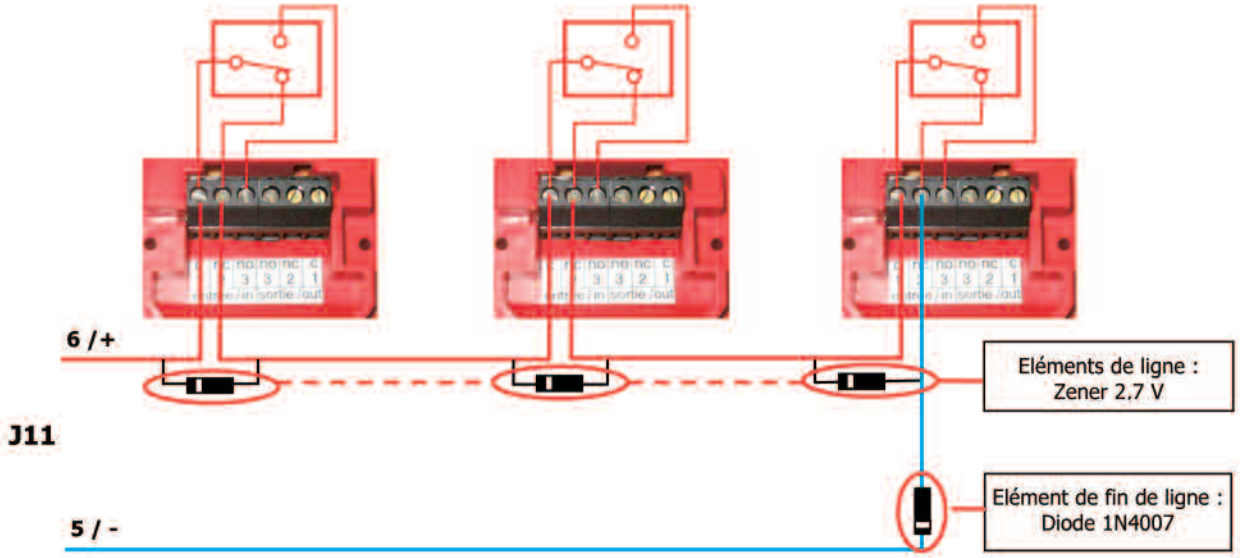


- En mode «Émission» :

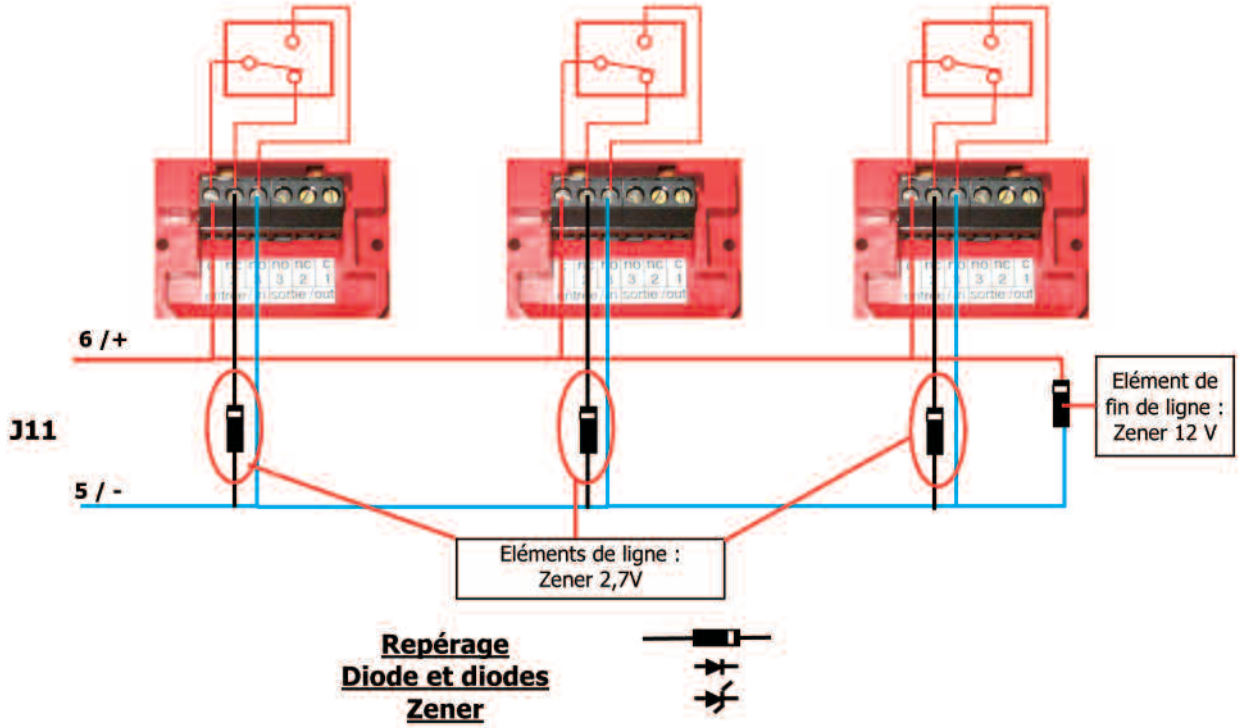


**Attention :** Si cette entrée n'est pas utilisée, se mettre en mode «Émission» et ne pas oublier de mettre sur le connecteur l'élément de fin de ligne (Diode 1N4007).

## Entrée Détection Incendie (hors NFS 61938)

Connecteur J11 :

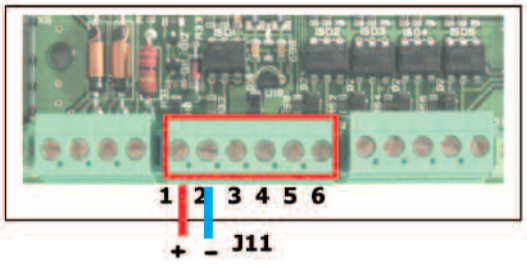


Caractéristiques :

- Entrée en tension
- Gamme de tension : de 22V à 53V
- Consommation maxi : 1W
- Configuration possible en mode «Émission» et en mode «Rupture» par SW32

| SW3 | Position ON | Position OFF |
|---|---|---|
| 2 | Rentrée en mode “Rupture” | Entrée en mode “Émission” |

- Visualisation de la source de déclenchement par L11 et la Led «Alarme» de face avant.

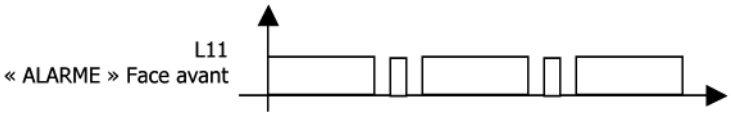


**ALLUMAGE FIXE AVEC 2 FLASHS EXTINCTION :**
Déclenchement incendie
par entrée Détection Incendie.

**Attention :** Si cette entrée n’est pas utilisée, la configurer en mode «Émission».

## Entrée Détection de fumées (hors NFS 61938 et réservé pour Export)

Connecteur J11 :

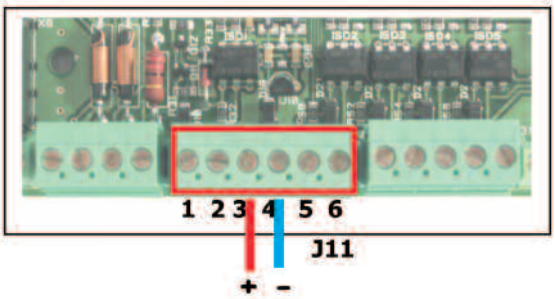


Caractéristiques :

- Compatible avec les détecteurs de fumées références 06053-1 et 06055-1 : 2 maximum.
- Surveillance de la ligne de commande : court-circuit et coupure.
- Visualisation de la source de déclenchement par L11 et la Led «Alarme» de face avant.

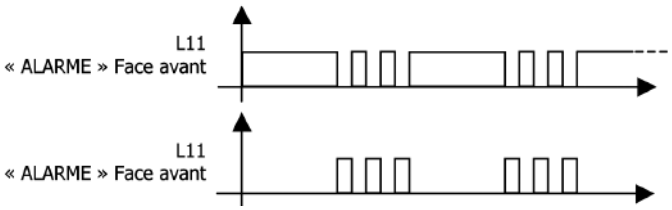


**ALLUMAGE FIXE AVEC 3 FLASHS EXTINCTION :**
Déclenchement incendie
par détecteur de fumée.

**EXTINCTION AVEC 3 FLASHS D’ALLUMAGE**
Déclenchement incendie par défaut de ligne
Détecteur de fumée

Liaison :

Mise en service :

- Insertion d’une résistance de contrôle de ligne : 3,3 K
- Attention : si cette entrée n’est pas utilisée, relier directement la résistance de 3,3K sur les bornes 3 et 4 de J11

## Réarmement

Connecteur J38 :

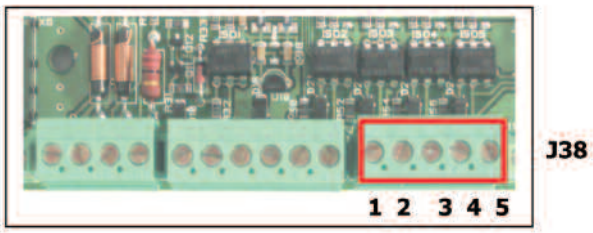


Caractéristiques :

- Permet le réarmement du coffret après une alarme incendie.
- Configuration par SW33 :

| SW3 | Position ON | Position OFF |
|---|---|---|
| 3 | RAZ Alarme uniquement | RAZ Alarme + Fermeture |

Mise en service :

- SW 33 en position ON

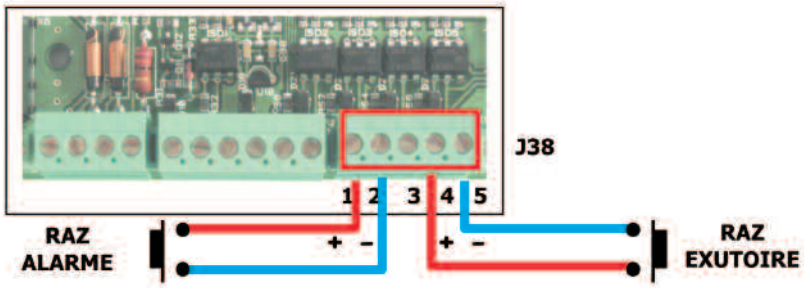


- SW 33 en position OFF

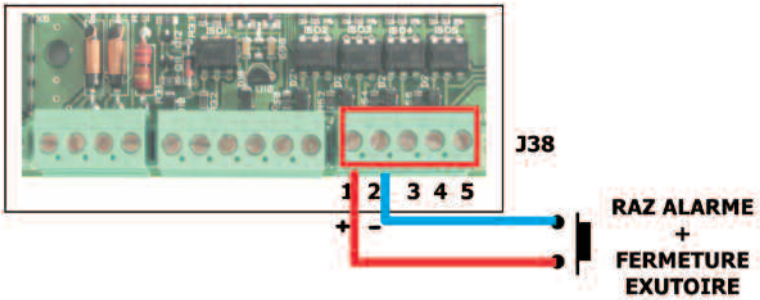


- Si cette entrée n'est pas utilisée, il est possible d'utiliser le bouton poussoir SW6 sur la carte de commande (réserver cette manipulation pour la mise en service et la vérification de l'installation).

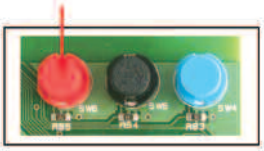

## Commande Aération

Connecteur J38 :

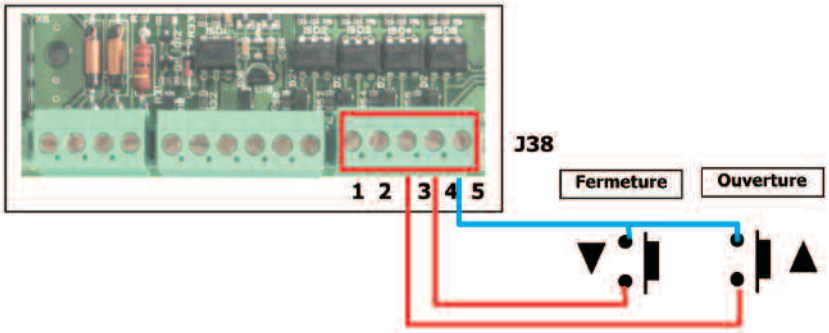


Caractéristiques :

- Commande manuelle d'ouverture et de fermeture.
- Configuration par SW34 :

| SW3 | Position ON | Position OFF |
|---|---|---|
| 4 | Commande impulsionnelle | Commande maintenue |

Mise en service :

- Attention : En mode batterie, seule la commande de fermeture est autorisée.
- Si ces entrées ne sont pas câblées, il est possible d'exécuter des commandes manuelles sur la carte à l'aide des switchs (réserver ces manipulations pour la mise en service et la vérification de l'installation) :

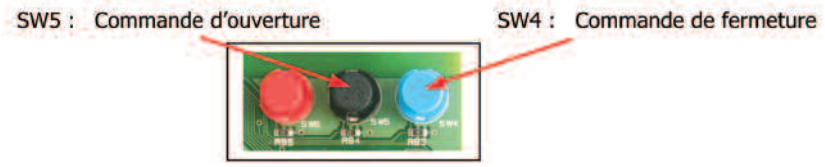

## Sonde de pluie

Connecteur J19 :

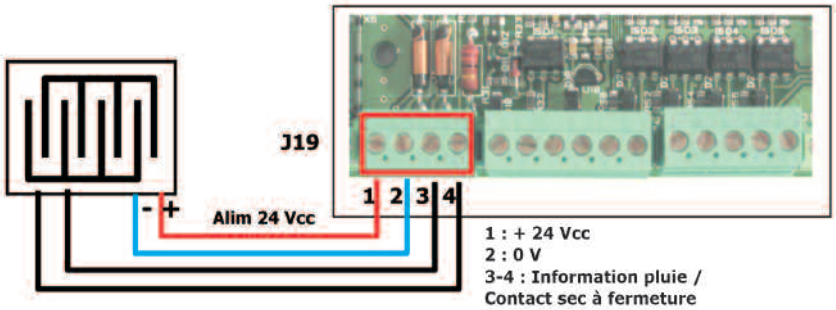


Caractéristiques :

- Entrée : Contact sec à fermeture
- Temporisation de la fin de pluie : 2 mn
- Alimentation : 24 Vcc / 0,2A
- Compatible avec les sondes de pluie et sonde de pluie et vent Souchier 03679-1 et 03686-2

Particularité :

- Tout autre contact sec peut être utilisé pour interdire une ouverture manuelle (par exemple une horloge).

## Secteur

Connecteur J2 :

- Connecteur à vis débrochable permettant le raccordement du secteur.

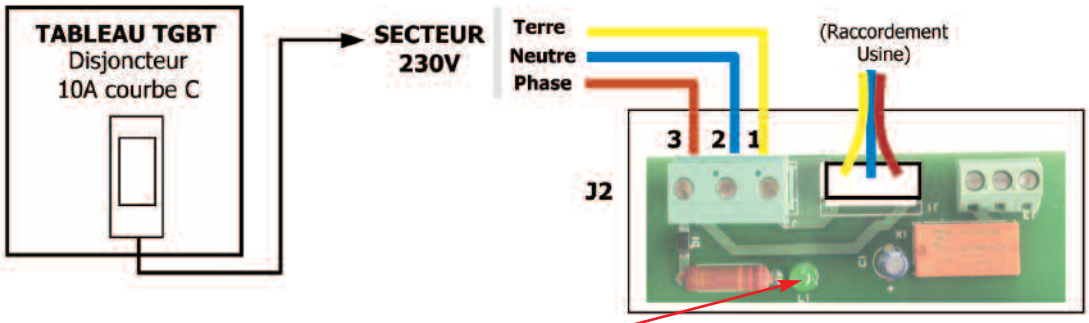


- Voyant de «Présence secteur» L1
- Alimentation provenant d'une dérivation du tableau général basse tension du bâtiment
- Protection par un disjoncteur 10A courbe «C»
- Section du câble : L < 10 m : Section = 1,5 $mm^2$

Caractéristiques :

- Plage de tension d'entrée : De 195 à 280 Vac
- Puissance : Version 3A : 75 VA
  Version 10A : 250 VA

Mise en service :

- ➙ Le raccordement du secteur ne peut se faire que par du personnel dûment accrédité.
- ➙ Le bornier secteur sera connecté lorsque toutes les entrées / sorties autres que les batteries auront été raccordées (voir § mise en service).

## Batteries

Connecteur J5 :

• Cosses faston.

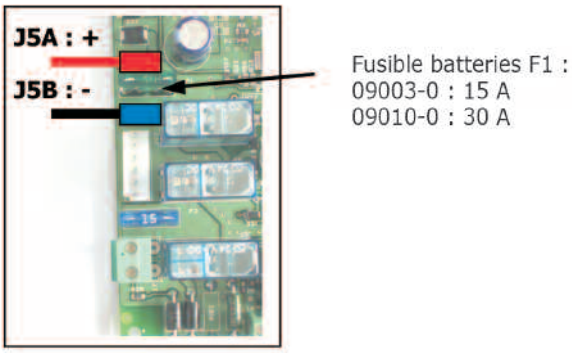


Caractéristiques :

- Tension : 2 batteries de 12V
- Capacité : 4,5 AH
- Type : Batteries au plomb
- Protection contre les inversions de polarités

Mise en service :

- Les batteries seront à raccorder en dernier, après la mise en place du connecteur secteur (voir § mise en service).

## Reports d'alarme

Identification :

| Connecteur | J3 | J6 | J8 | J9 | J10 |
|---|---|---|---|---|---|
| Fonction | Surveillance du secteur | Défaut 24Vcc de l'alimentation | Report alarme Incendie | Synthèse de défautquement | Défaut de batterieFermeture |

Caractéristiques :

- Les reports d'alarme sont des contacts secs de relais.
- Pouvoir de coupure : 1A / 50V.
- Connecteurs à vis.

# RACCORDEMENT

Repérage :

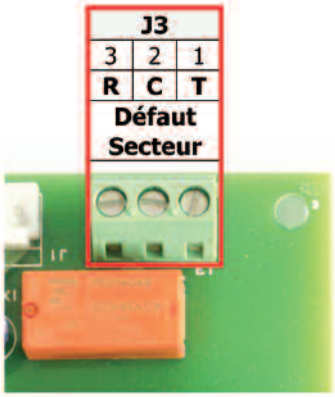


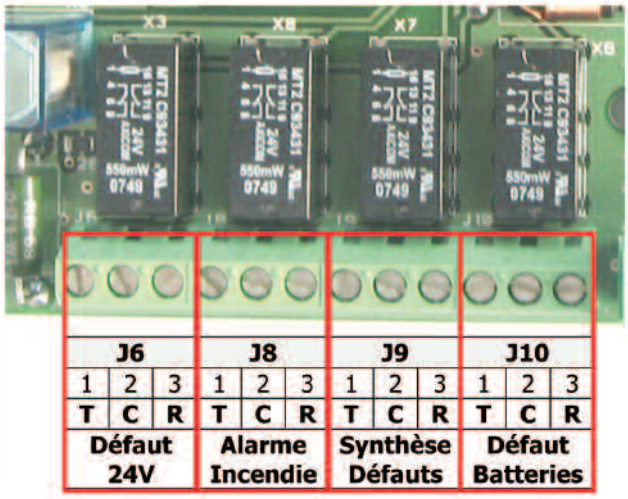


## Bus de communication

Connecteur J31 :

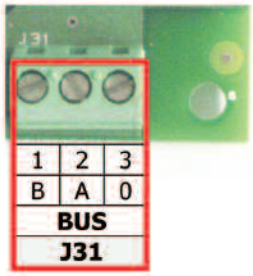


Caractéristiques :

- Bus RS 485
- Permet de faire communiquer entre eux différents coffrets en fonction des adressages définis (voir § «Adressage»)
- Longueur maximum admise : 1500 m

Mise en service :

- Dans le cas de regroupement de plusieurs coffrets, relier tous les connecteurs «Bus de communication» en fils à fils par du câble en paire torsadée blindée.

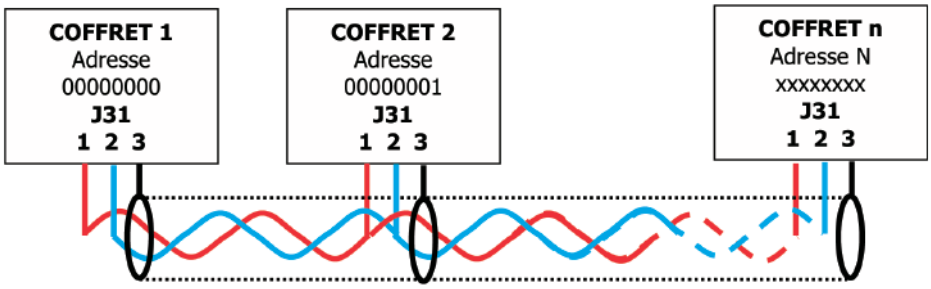


- Affecter à chaque coffret une adresse spécifique (voir § 5.4) en commençant par «00000000» qui sera considérer comme coffret «Maître».
- Affecter chaque coffret à un groupe d'aération et un groupe de désenfumage.
- En cas d'utilisation individuelle du coffret, affecté à celui-ci l'adresse «00000000».

## Connecteur de télécommande

Connecteur J32 :

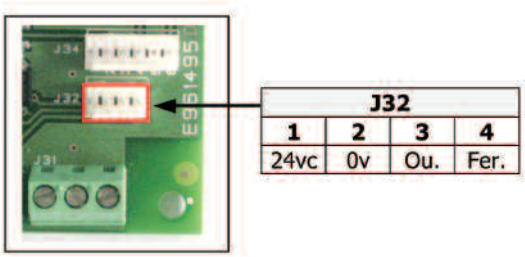


Caractéristiques :

- Alimentation 24V pour système externe
- Commande par contact sec à fermeture
- Permet le raccordement de système externe :
  - ✓ Télécommande radio
  - ✓ Thermostat
  - ✓ Horloge
  - ✓ Autre

## Visualisations disponibles

Pour avoir une image de l'état de fonctionnement du coffret, différentes visualisations sont présentent sur le coffret :

En face avant :

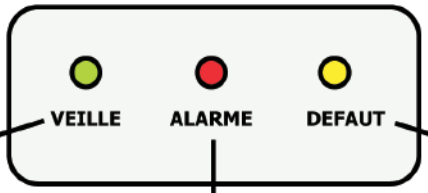


| VERTE<br>Coffret en veille | ROUGE<br>Alarme incendie | ORANGE<br>Synthèse défaut |
|---|---|---|
| - Fixe : Normal<br>- Clignotant : Sur batteries | **Allumage fixe : Alarme**<br>- 1 extinction : Alarme BBG<br>- 2 extinctions : Alarme DI<br>- 3 extinctions : Détection fumée<br>**Eteint avec Flash d'allumage :**<br>**Alarme suite à défaut de ligne :**<br>- 1 flash : BBG<br>- 3 flash : Détecteur de fumée | |

Sur la carte :

| L1 | L6 | L7 | L8 | L9 | L11 | L12 |
|---|---|---|---|---|---|---|
| Présence secteur | Recopie défaut | 24V en sortie | Sens de marche | Alarme incendie | Défaut incendie | Présence 24V |

Identification des défauts :

En situation de défaut, quand le switch SW35 est en position «ON», les Leds L7 à L11 permettent l'identification du type de défaut constaté.

| Défaut | Description | N° | L7 | L8 | L9 | L11 |
|---|---|---|---|---|---|---|
| Détecteur de fumée | Ligne ouverte | 1 | ○ | ○ | ○ | ● |
| Démarrage | Remise sous tension | 2 | ○ | ○ | ● | ○ |
| Surintensité | Consommation excessive en sortie | 3 | ○ | ○ | ● | ● |
| Batteries | Absence / Inversion batterie | 4 | ○ | ● | ○ | ○ |
| Ligne | CC ou coupure ligne de sortie | 5 | ○ | ● | ○ | ● |
| BBG | Ligne CC | 6 | ○ | ● | ● | ○ |
| | | 7 | ○ | ● | ● | ● |
| Alimentation | Défaut 230Vcc où 24 Vcc | 8 | ● | ○ | ○ | ○ |
| Détecteur de fumée | Ligne CC | 9 | ● | ○ | ○ | ● |
| | | 10 | ● | ○ | ● | ○ |
| | | 11 | ● | ○ | ● | ● |
| Commande vérin | Surintensité | 12 | ● | ● | ○ | ○ |
| | | 13 | ● | ● | ○ | ● |
| BBG | Ligne ouverte | 14 | ● | ● | ● | ○ |
| | | 15 | ● | ● | ● | ● |

# UTILISATION

## Commandes disponibles

Afin de permettre de tester l'installation, différentes commandes sont disponibles sur la carte (réserver ces manipulations pour la mise en service et la vérification de l'installation) :

| SW6 | SW5 | SW4 |
|---|---|---|
| • Initialisation à la mise sous tension<br>• RAZ défaut<br>• RAZ Désenfumage | • Commande Ouverture | • Commande Fermeture |

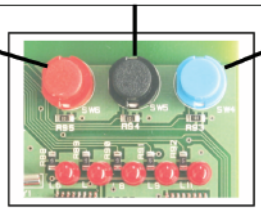

## Configuration du coffret

Repérage :

Le switch SW3 permet de configurer le fonctionnement du coffret suivant le tableau ci dessous :

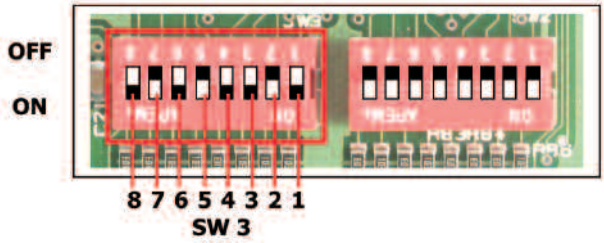


| N° | Position ON | Position OFF |
|---|---|---|
| 1 | Position en mode d'exploitation normale | Pour le test des Leds |
| 2 | Entrée CMSI en mode "Rupture" | Entrée CMSI en mode Émission |
| 3 | Entrée "Réarmement" :<br>RAZ alarme | Entrée "Réarmement" :<br>RAZ alarme + fermeture |
| 4 | Commandes aération impulsionnelles | Commandes aérations maintenues |
| 5 | Affichage défaut | Positions en mode d'exploitation normale |
| 6 | Sortie commande temporisée (2 mm) | Sortie commande maintenue |
| 7 | Sortie de commande "Rupture" | Sortie de commande "Émission" |
| 8 | Déclencheur manuel à "Rupture" | Déclencheur manuel à "Émission" |

## Adressage

Repérage :

Le switch SW2 permet de définir l'adresse individuelle de chaque coffret :

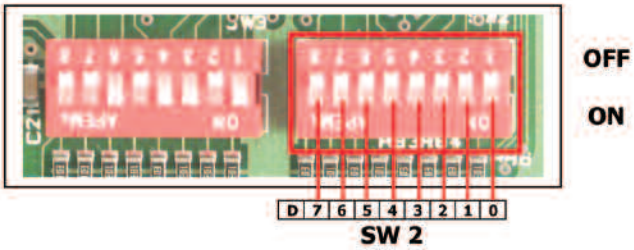

# UTILISATION

Principe :

- Dans le cas de raccordement de plusieurs coffrets ensemble, le bus de communication permet le dialogue entre eux.
- Le switch SW2 permet une identification individuelle de chaque coffret.
- Tous les coffrets doivent être numérotés en ordre progressif, à partie de «0000» (coffret Maître) et sans «trous» dans la numérotation.
- En cas d'utilisation individuelle, l'adresse du coffret doit être «0000».
- Il est possible d'identifier 16 coffrets.
- Chaque coffret peut être affecté à un des 4 groupes d'aération et un des 4 groupes de désenfumage.
- Les commandes ne sont appliquées qu'à un seul coffret de chaque groupe.
- La longueur maximum admise pour le bus est de 1500 m.

Tableau d'adressage :

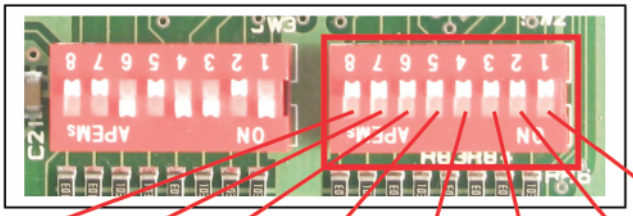


| INCENDIE | | AERATION | | N° de COFFRET | |
|---|---|---|---|---|---|
| D7 | D6 | D5 | D4 | | |
| 0 | 0 | | | I.1 | Identification de 4 groupes « INCENDIE » |
| 0 | 1 | | | I.2 | |
| 1 | 0 | | | I.3 | |
| 1 | 1 | | | I.4 | |
| | | 0 | 0 | A.1 | Identification de 4 groupes « AERATION » |
| | | 0 | 1 | A.2 | |
| | | 1 | 0 | A.3 | |
| | | 1 | 1 | A.4 | |

| N° de COFFRET | | D3 | D2 | D1 | D0 |
|---|---|---|---|---|---|
| Numérotation des 16 coffrets de commande | N° 1 | 0 | 0 | 0 | 0 |
| | N° 2 | 0 | 0 | 0 | 1 |
| | N° 3 | 0 | 0 | 1 | 0 |
| | N° 4 | 0 | 0 | 1 | 1 |
| | N° 5 | 0 | 1 | 0 | 0 |
| | N° 6 | 0 | 1 | 0 | 1 |
| | N° 7 | 0 | 1 | 1 | 0 |
| | N° 8 | 1 | 1 | 1 | 1 |
| | N° 9 | 1 | 0 | 0 | 0 |
| | N° 10 | 1 | 0 | 0 | 1 |
| | N° 11 | 1 | 0 | 1 | 0 |
| | N° 12 | 1 | 0 | 1 | 1 |
| | N° 13 | 1 | 1 | 0 | 0 |
| | N° 14 | 1 | 1 | 0 | 1 |
| | N° 15 | 1 | 1 | 1 | 0 |
| | N° 16 | 1 | 1 | 1 | 1 |

## Mise en service

Différentes étapes :

1. Ouverture du coffret :

→ Pour le raccordement des Entrées/Sorties, démonter complètement la face avant du coffret en prenant soin de débrocher le connecteur J32 (4 vis de verrouillage A).

→ Déconnecter le connecteur J32.

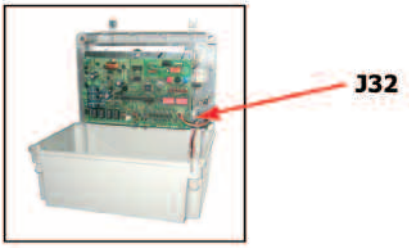


2. Raccordement des Entrées / Sorties :

Effectuer les raccordements concernés par l'installation spécifique suivant la chronologie suivante en se reportant au § concernés :

| Étape | Raccordement | § | Remarque |
|---|---|---|---|
| 1 | Sortie DENFC | 3.1 | Attention à la section de la ligne |
| 2 | Source de déclenchement<br>Déclenchement manuel<br>DI<br>Détecteur de fumées | <br>3.2<br>3.3<br>3.4 | <br>Mettre 1 diode si non utilisée<br><br>Mettre 1 résistance si non utilisée |
| 3 | Réarmement | 3.5 | Si utilisée |
| 4 | Commande aération | 3.6 | Si utilisée |
| 5 | Sonde de pluie | 3.7 | Si utilisée |
| 5 | Commandes optionnelles | 3.12 | Si utilisée |
| 6 | Bus de communication | 3.11 | Si utilisée |
| 7 | Report de défaut | 3.10 | Si utilisée |

3. Mise sous tension :

⇒ Mettre en place le connecteur secteur J2.

⇒ Vérifier le séquencement suivant :

| | | Visualisation | | | | | | | | | |
|---|---|---|---|---|---|---|---|---|---|---|---|
| | | Face Avt | | | Carte commande | | | | | | |
| | | Veille | Alarme | Défaut | L1-Secteur | L6-Défaut | L7-Cde Sortie | L8-Ferm. | L9-Alarme | L11-Dft Bat. | L12-24 V |
| 1 | J2 (Secteur) en place | ● | ○ | ● | ● | ● | ○ | ○ | ○ | ● | ● |
| 2 | Raccorder les batteries (J5A / J5B) | ● | ○ | ● | ● | ● | ○ | ○ | ○ | ○ | ● |
| 3 | Initialisation du coffret : Appuie sur SW6 | ● | ○ | ○ | ● | ○ | ○ | ○ | ○ | ○ | ● |
| | **Le coffret est opérationnel** | | | | | | | | | | |

*NOTA : A chaque arrêt total du coffret (coupure secteur et batteries), il est nécessaire de procéder à une RAZ du coffret par appui sur SW6.*

Mise en place de la face avant :

⇒ Fixer la face avant par les articulations basses et raccorder le connecteur J32.

⇒ Fermer la face avant.

Commande Incendie

- A réception d'un signal d'alarme (déclencheur manuel, centrale incendie ou détecteur de fumées), le coffret se met en sécurité incendie.
- Pour pouvoir refermer les appareils, il faut :
  - Supprimer la cause de l'alarme.
  - Faire un réarmement du coffret et éventuellement une demande de fermeture (suivant position de SW33).

Commande Aération

- Si le coffret n'est pas en alarme incendie et en l'absence de détection pluie, il est possible de faire des commandes manuelles sur le coffret.
- Commande de type impulsionnel ou maintenu suivant SW34.
- En alarme désenfumage, les commandes aérations sont désactivées.
- En cas de défaillance secteur, seule la commande d'aération de fermeture est autorisée.
- Une détection pluie ferme les appareils et interdit toute commande manuelle. Cette interdiction est prolongée 2 minutes après la disparition de l'information de pluie.

# NOTES

SOUCHIER

Z.I. Nord de Torcy - B.P. 2 - 77200 TORCY
Tél. 01 60 37 79 50 - Fax 01 60 37 79 89
www.souchier.com