Coffre-fort connecté Yale



Vous y tenez. Nous les protégeons.
Protégez vos objets de valeur, comme des documents ou des bijoux avec le coffre-fort connecté Yale. Déverrouillez le coffre-fort ou partagez l'accès avec des personnes de confiance de n'importe où, via votre application Yale Home sur votre smartphone. Pas de téléphone ? Déverrouillez votre coffre-fort connecté à l'aide de votre Apple Watch, du clavier ou de la clé physique.

Yale Home

Fonctionne avec Yale Home*

Déverrouillez votre coffre-fort, envoyez des codes d'accès et consultez l'accès de n'importe où

Surveiller l'activité

Sachez quand quelqu'un a déverrouillé votre coffre-fort

Accès pratique

Utilisez votre code d'accès ou votre clé physique.

- Porte découpée au laser pour une protection contre les cambriolages
- Mécanisme de verrouillage avec deux verrous anti-mouvement (20mm)
- En cas de batterie vide, utilisez une batterie 9V (non incluse) pour un accès rapide
- Verrouillage pendant cinq minutes après cinq tentatives incorrectes
- Lumière interne pour voir facilement le contenu
- Comprend porte-clés et étagère amovible

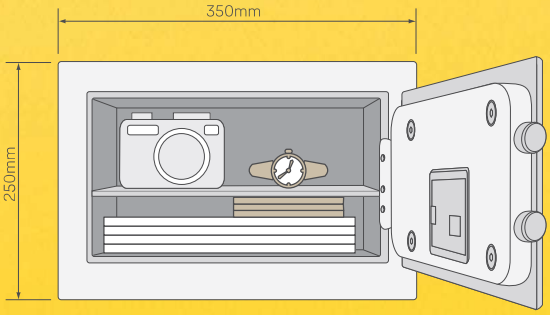

Dimensions Internes : 242 x 345 x 244.5mm (H,L,D)
Dimensions Externes : 250 x 350 x 300mm (H,L,D)
Porte : 290 x 180mm (L,H)
Volume: 20.5 litres



Trusted every day

*Accès à distance et contrôle vocal (Google Assistant et Alexa) nécessitent un pont Wi-Fi Yale Connect

Caractéristiques

Sécurité Physique	Porte coupée au laser et boulons anti-effraction pour une protection contre les attaques
Sécurité de l'app	Chiffrement à deux niveaux, vérification biométrique et authentification à deux facteurs
Fréquence de communication entre coffre-fort connecté et les accessoires	Bluetooth – 2.4GHz
Technologie entre le coffre-fort connecté et le smartphone	Bluetooth directement ou via Bluetooth et Wi-Fi si un Bridge Wi-Fi Yale Connect est jumelé.
Accès via le clavier	Définir les codes d'entrée pour un accès sans téléphone
Accès via la clé physique	Contournement mécanique comprenant 1 clé double piqué
A l'épreuve des maniupulations	Verrouillage pendant cinq minutes après cinq tentatives incorrectes. L'alarme de sabotage retentit après cinq tentatives incorrectes

Montage	Fixer avec les boulons inclus
Porte automatique	Mécanisme d'ouverture automatique des portes
Fonctionnalités supplémentaires	Lumière interne vous donne une visibilité claire sur vos objets. Étagère et crochets internes pour les clés suspendues ou petits objets
Poids	12.1kg
Requis	Nécessite l'application gratuite Yale Home pour iOS et Android. Yale Connect nécessite une connexion Internet Wi-Fi et une prise de courant à moins de 3 mètres du coffre-fort
Dans la boite	• Coffre-fort connecté Yale • Matériel de montage • 4 piles AA • Clé physique
Code SKU	YSS/250/EB1

Smart together

Fonctionne avec vos assistants vocaux préférés**

works with Ok Google

works with alexa

Works with Apple HomeKit

Fonctionne avec:

Peut-être connecté à d'autres accessoires et produits de la gamme Yale Home pour encore plus de possibilités.
Consultez notre site Web pour en savoir plus.



Yale Connect Bridge Wi-Fi
pour les fonctionnalités à distance et l'assistant vocal (vendu séparément))



Serrure de meuble connectée Yale
Gardez les choses en sécurité à l'intérieur de votre maison. Sécurisez les armoires ou les tiroirs contenant des médicaments, des produits de nettoyage ou des documents importants.

Comment ça marche:

Télécharger notre application gratuite Yale Home iOS et Android.

Yale Home

Download on the App Store

GET IT ON Google Play

Déverrouillez en utilisant votre smartphone ou votre Apple Watch via Bluetooth



Disponible avec le Yale Connect pour un accès à distance via Wi-Fi

Wi Fi

** L'installation en tant qu'assistant vocal nécessite un pont Wi-Fi Yale Connect ou une Apple TV® (3e génération ou ultérieure)

Apple, le logo Apple et l'iPhone sont des marques de commerce d'Apple Inc., enregistrées aux États-Unis et dans d'autres pays et régions. App Store est une marque de service d'Apple Inc..
Google, Android et Google Play sont des marques commerciales de Google LLC.
Google Assistant n'est pas disponible dans certaines langues et certains pays.
Amazon, Alexa et tous les logos connexes sont des marques de commerce d'Amazon.com, Inc. ou de ses sociétés affiliées.
Pour des informations sur les compétences d'Amazon Alexa et la compatibilité des pays, veuillez consulter le site Web d'Amazon.
Pour contrôler cet accessoire compatible HomeKit, la dernière version d'iOS ou iPadOS est recommandée.

www.yalehome.com

Part of ASSA ABLOY