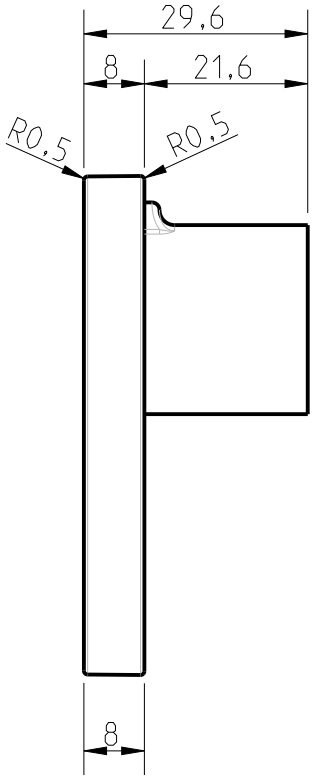

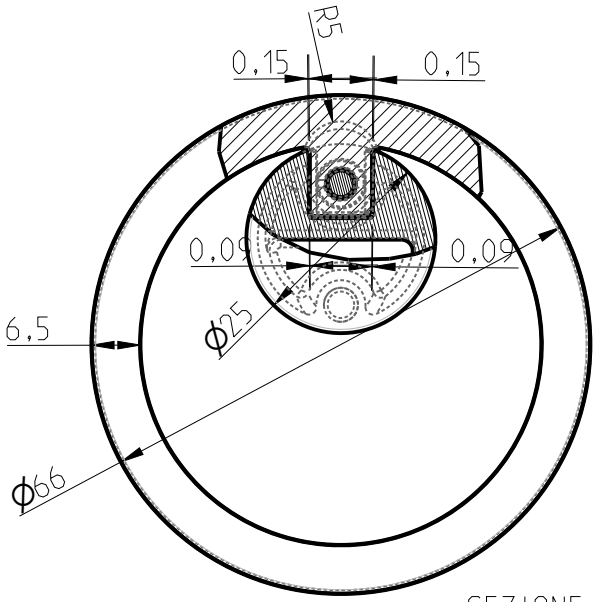

SEZIONE BB-BB

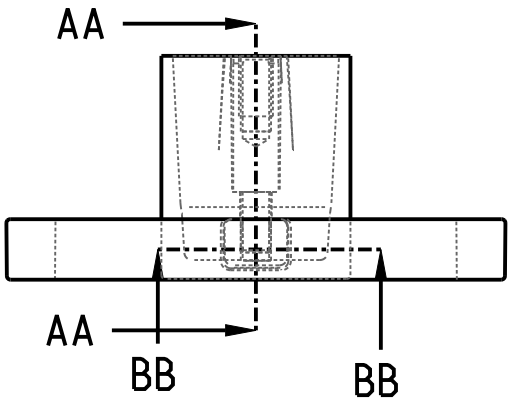

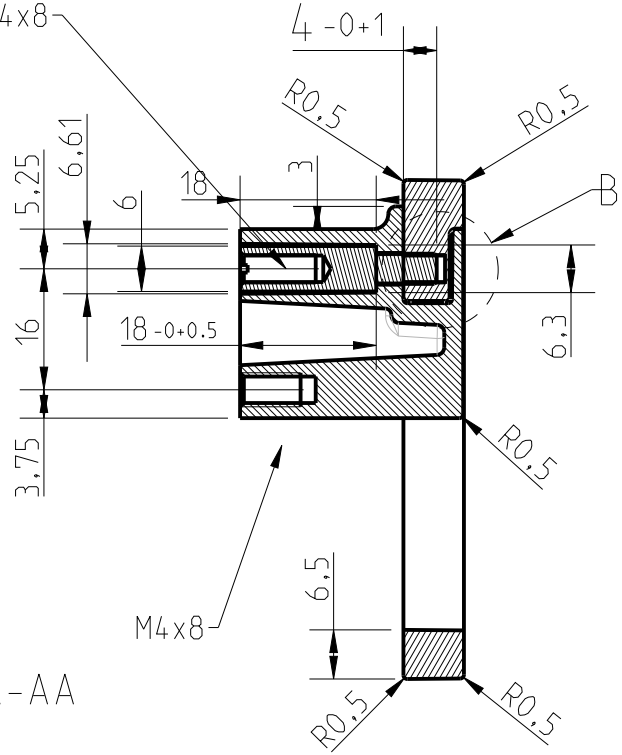

SEZIONE AA-AA

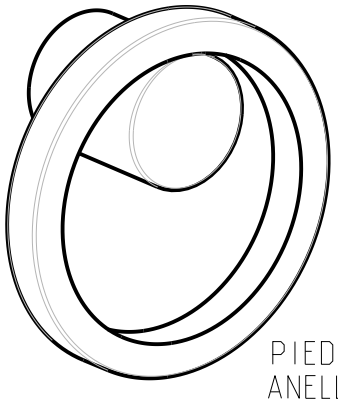

PIEDE peso 50gr
ANELLO peso 65gr

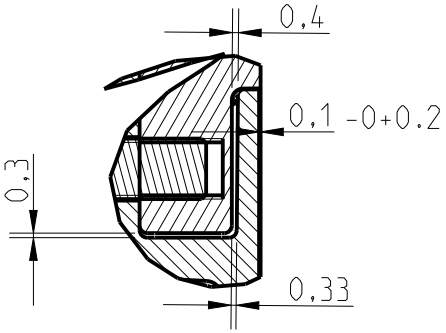

B(2:1)

Nr. disegno:	Riferim. art. provv.:	Scala:	Descrizione articolo:	Codice articolo definitivo:	NB: Le tolleranze generali riportate vengono annullate e sostituite da quelle indicate in disegno a fianco delle quote	Tutto quanto qui riprodotto è di proprietà della COSMA s.p.a. ne è vietata la vendita qualsiasi riproduzione totale o parziale e qualsiasi uso non espressamente autorizzato per iscritto:
21-048-asm	20-070 D66	SCALA 1:1	maniglia int. 16 D66	U13040.E		

Disegnato da:	Data:	Data modifica	Eseguita da:	Descrizione modifica:	Tolleranze generali: ±0.3	
Cuccovillo D.	1/3/2021					
Data industrializzazione:	Verificato da:	Data modifica	Eseguita da:	Descrizione modifica:	Materiale: zama	
		Data modifica	Eseguita da:	Descrizione modifica:	Peso: 115gr	Unità: mm

cosma
COSMA di O.CITTERIO S.r.l.
Via Marconi 15 - 23893 Cassago (LC)
tel. 0399210660 fax 039 956915
email: cosma@gruppocosma.com