GRS33215X

Ref : 3700000915600
02/09/16

POIGNEE BANDEAU

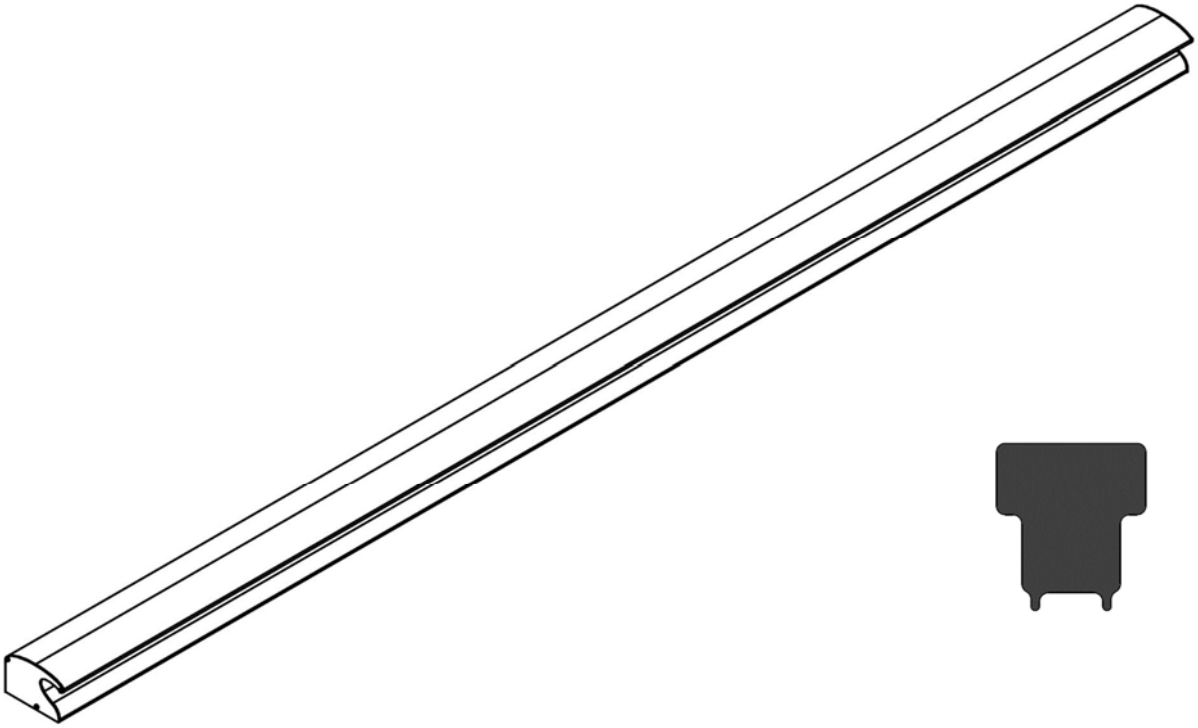

A REGLAGE DE TENSION
12V-24V-48V AUTOMATIQUE
ET
CONTRE-PLAQUE AJUSTABLE

NFS61937

1- Caractéristiques techniques

	GRS332
Alimentation électrique	**12/ 24/ 48 VDC**
Sélection tension	**Automatique**
Puissance absorbée	**12W**
Indice de protection	**IP 42**
Dimensions	**2500 mm x 103 mm x 68 mm**
DAS NFS 61937 (24/48 VDC)	**Oui (PV N°SD 12 00 32)**
Report information	**oui**

2- Contenu de la boite

①-Profil ventouse
②-Profil cache
③-Profil support poignée
④-Profil poignée
⑤-Centreur
⑥-Sachet d'accessoires

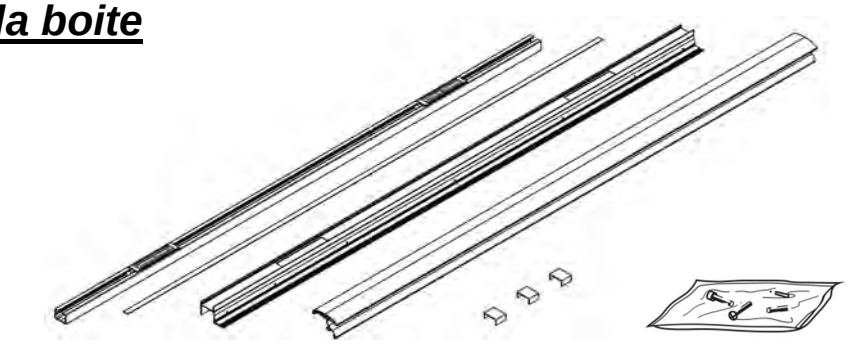

① ② ③ ④ ⑤ ⑥

3- Découpe et pose

1- Découper le profil support ventouse suivant la hauteur H-20mm et fixer le sur le dormant de votre porte

⚠ Utilisez des vis M5 ou M6, têtes rondes, selon le support.
Intervalle conseillé 200 mm

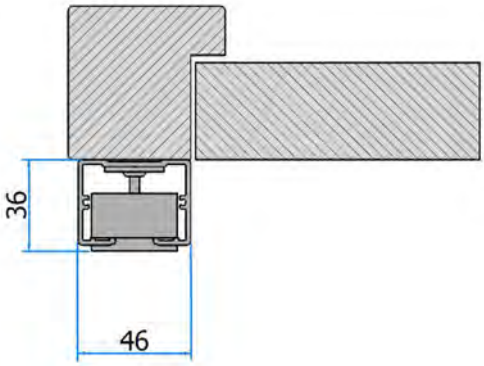

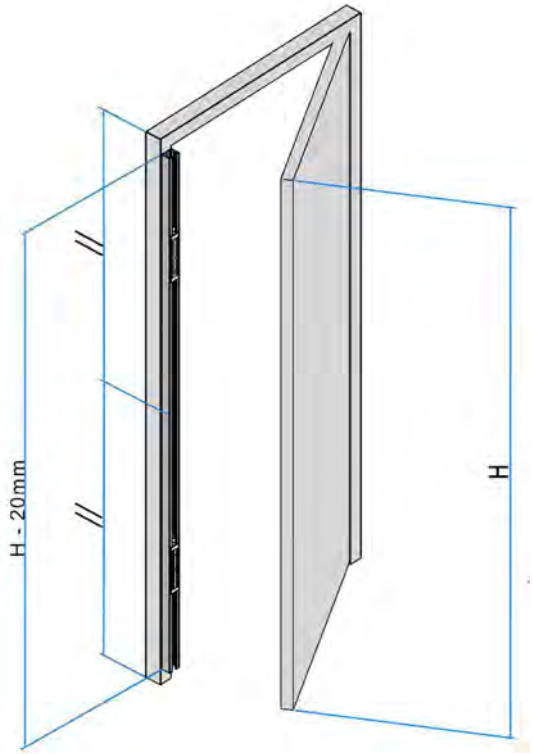

2- Positionner les centreurs

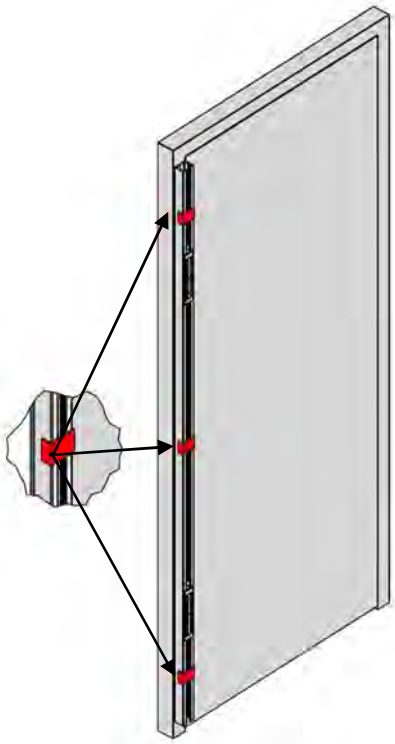

3- Découper le profil support poignée suivant la hauteur H et fixer le sur l'ouvrant de votre porte

⚠ Utilisez des vis M5 ou M6, têtes rondes, selon le support.
Intervalle conseillé 200 mm
Centrer la découpe sur la ventouse comme sur la Fig. A

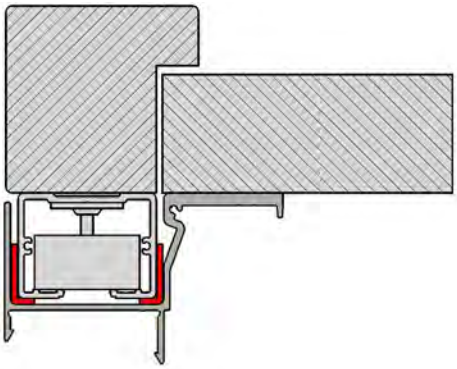

Fig. A

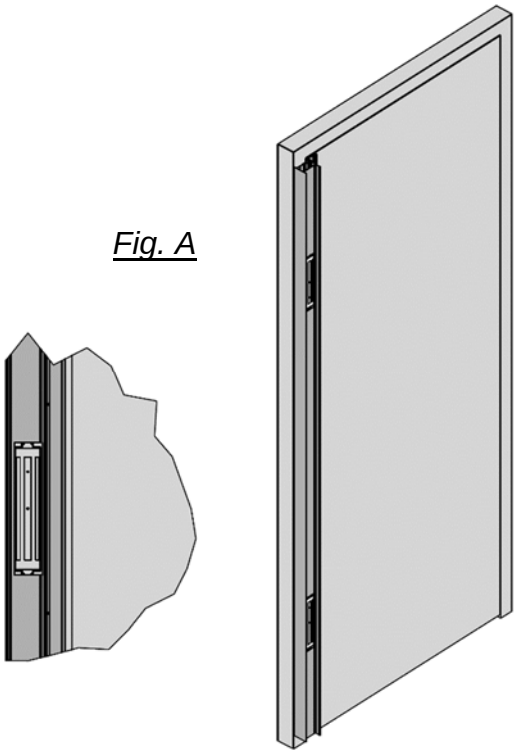

4- Découper le profil poigné à la longueur H et clipper le.

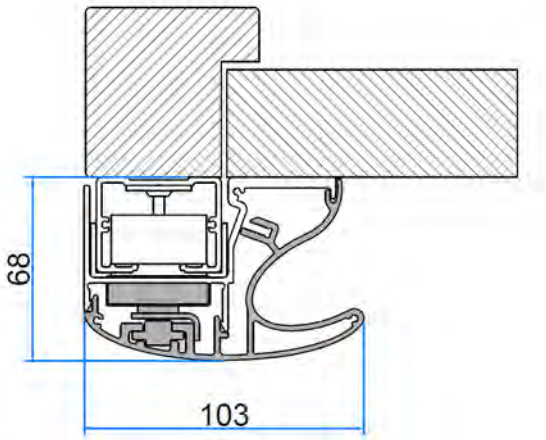

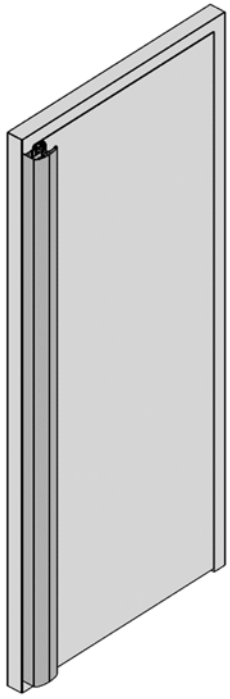

5- Finaliser l'assemblage du profil poigné à l'aide des 7 Vis 3.5 x13 fournies
Jeter les centreurs

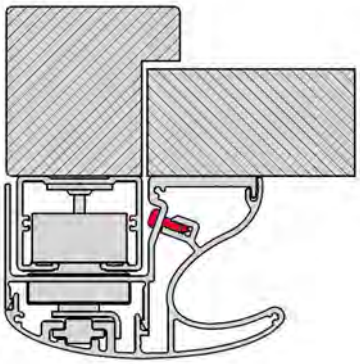

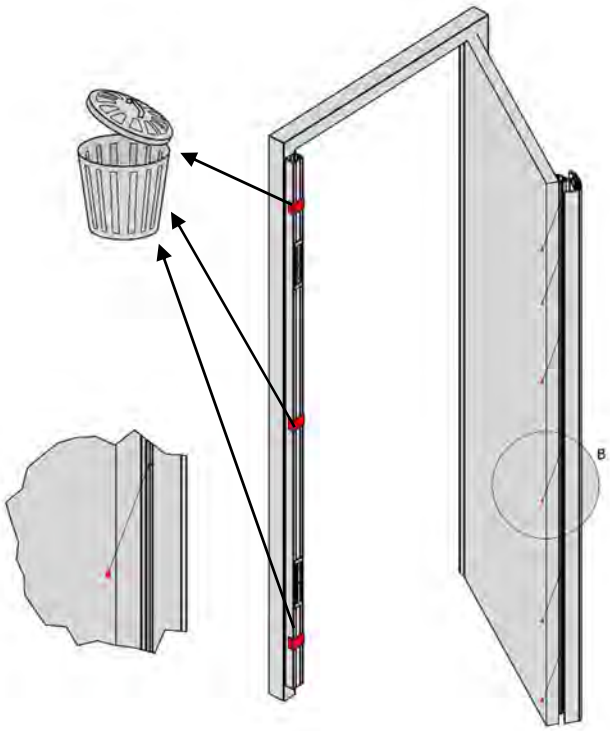

4- Câblage

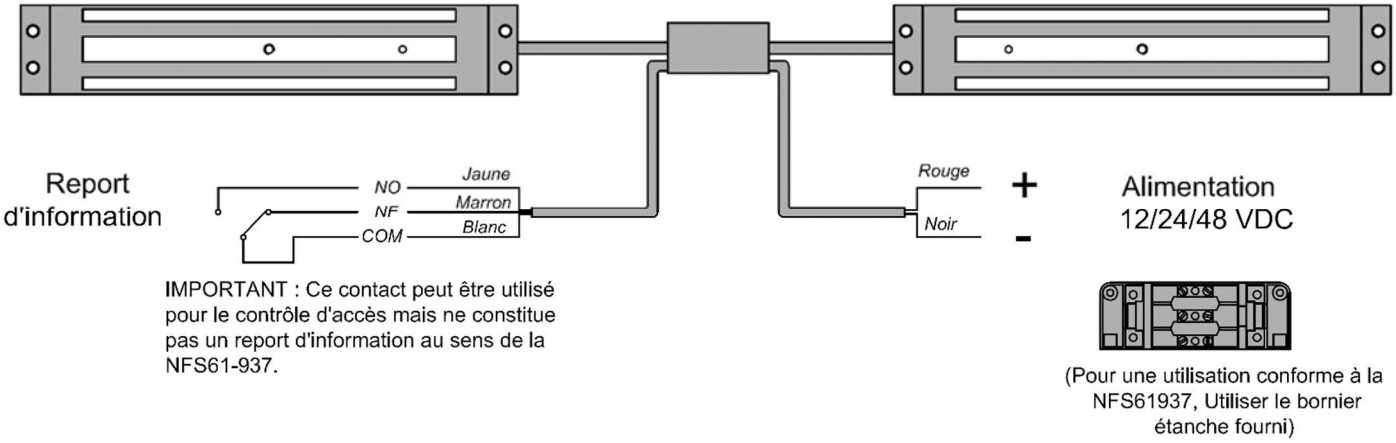

5- Finition

- Monter les embouts d'extrémité à l'aide des vis fournies

- Fermer le profil ventouse à l'aide du profil Capot fourni et préalablement mis à longueur

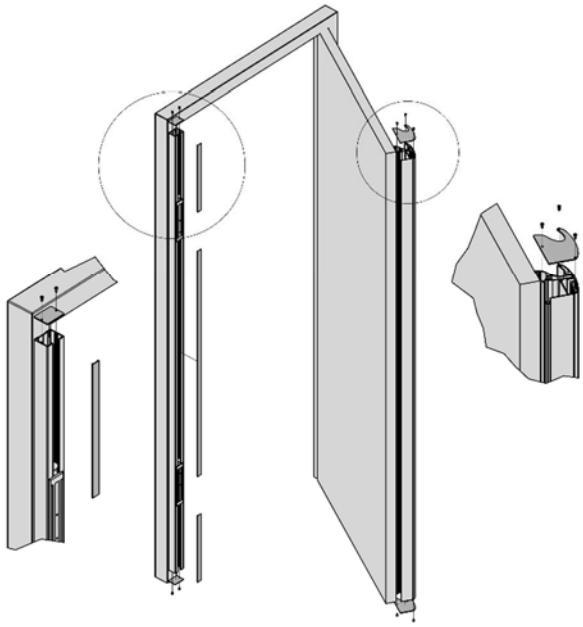

6- Réglage profondeur contre-plaque (si besoin)

- Suivant la rectitude de la porte, on peut avoir besoin de régler la profondeur des contre-plaque afin de garantir un bon placage.

Pour cela suivre les étapes ci-dessous

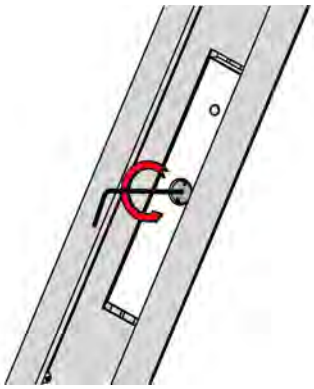

①-dévisser la vis de serrage à l'aide d'une **clé Allen de 2**

②-dévisser la vis de la contre-plaque jusqu'à la Profondeur P

souhaitée à l'aide de l'outil fourni.

2.5 tours max

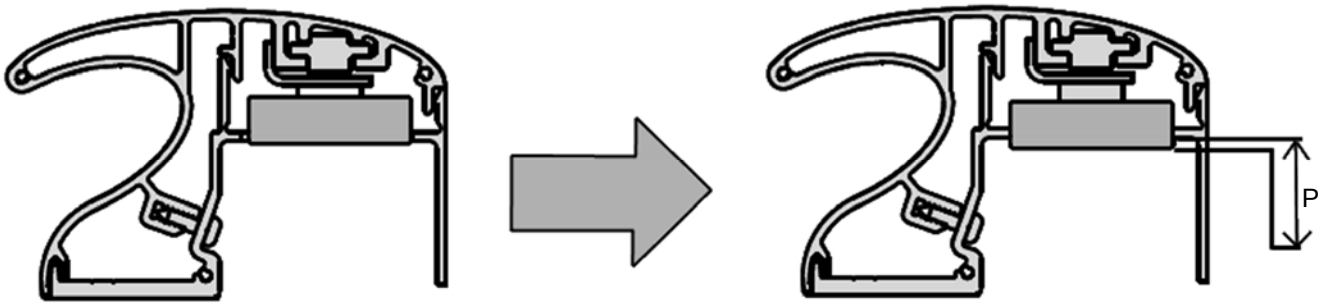

③-**Bloquer le réglage avec la vis de serrage**

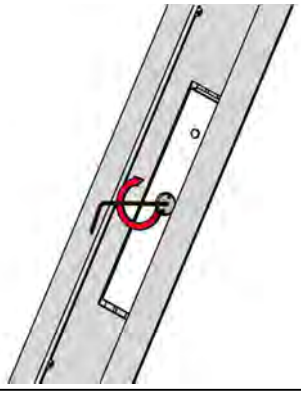

7- ***Notes***