Numéro du modèle DCO180 CORDLESS CUT-OUT TOOL

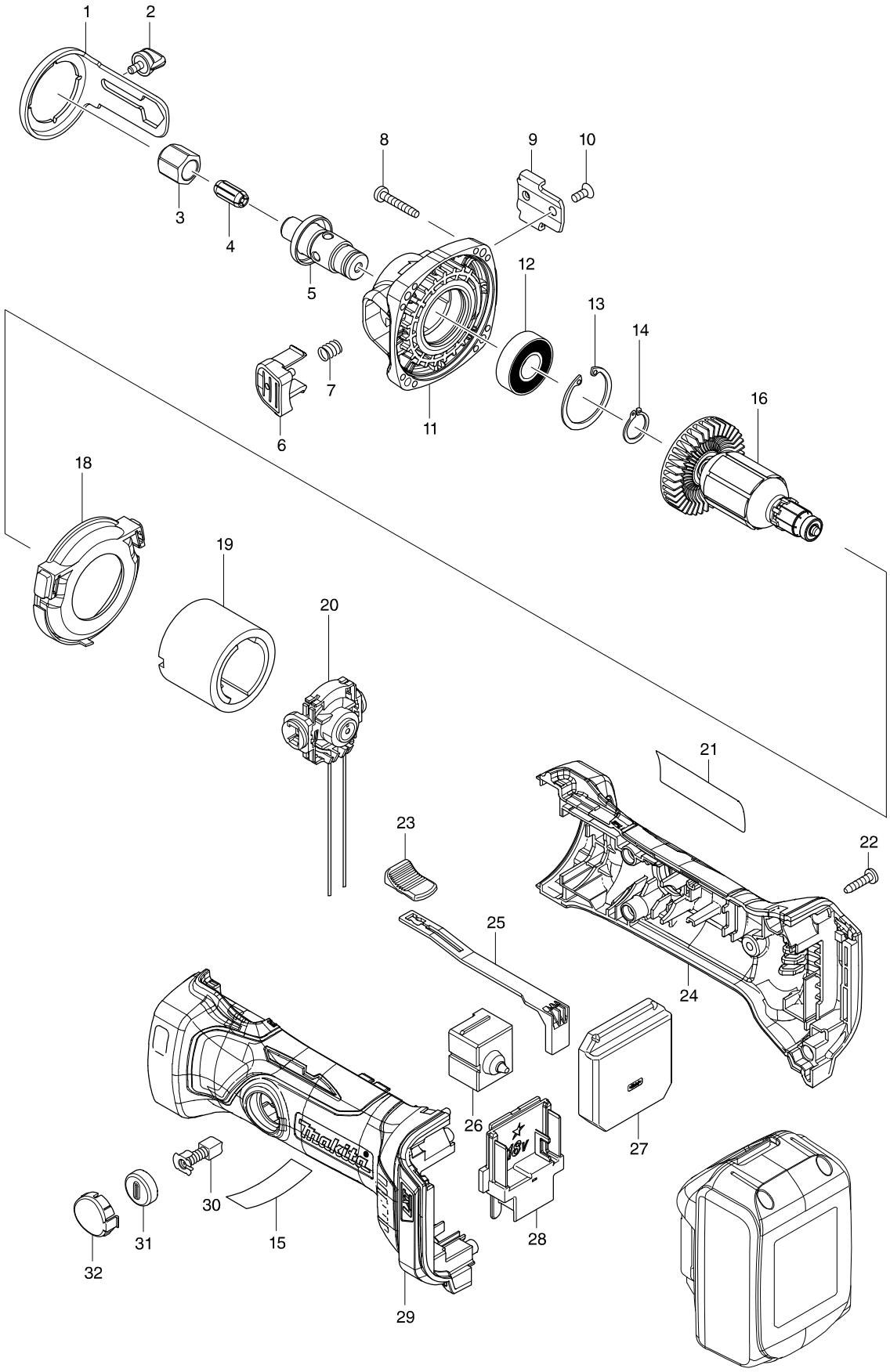

Numéro du modèle DCO180 CORDLESS CUT-OUT TOOL

Position	Référence piè	Description	Echa	QTE	N/O	Option 1	Option 2	COMMENTAIRE
001	346796-2	SHOE PLATE		1				
002	266898-7	THUMB SCREW M4X8		1				
003	763675-3	COLLET NUT		1				
004	763677-9	COLLET CONE 3.18		1				
005	142656-4	SPINDLE COMPLETE		1				
006	455181-9	SHAFT LOCK		1				
007	234332-5	COMPRESSION SPRING 7		1				
008	266374-1	VIS 4X25		4		P1		
009	346795-4	SHOE SUPPORT		1				
010	912107-9	VIS TETE FRAISEE M4X8		1		P1		
011	142655-6	BEARING BOX COMPLETE		1				
012	211236-8	ROULEMENT A BILLES 6002DDW		1		P18		
013	962151-6	CIRCLIP R-32		1		P6		
014	961055-9	CIRCLIP MOD EXT S 15		1		P3		
016	619344-3	ARMATURE		1				
018	455182-7	BAFFLE PLATE		1				
019	638627-2	AIMANT PERMANENT		1		P62		
020	632C14-5	ENDBELL COMPLETE		1				
021	815U77-6	DCO180 NAME PLATE		1				
022	266326-2	VIS 4x18		5		P2		
023	419566-3	BOUTON D'INTER		1		P1		
024	187871-3	HOUSING SET		1				
D10		INC. 29						
025	419519-2	LEVIER INTERRUPTEUR		1		P2		
026	650579-7	INTERRUPTEUR BGA452		1		P14		
027	620308-2	CONTROLLER		1				
C10	654037-5	TERMINAL RBV1,25-3,5		1		P1		
C20	654077-3	TERMINAL FV2-M3		1		P1		
C30	654208-4	BASE 2704		2		P1		
C40	654281-4	COSSE A SERTIR		1		P1		
C50	654304-8	COSSE		2		P1		
028	643860-3	TERMINAL		1		P5		
029	187871-3	HOUSING SET		1				
D10		INC. 24						
030	191971-3	JEU DE CHARBON CB-430 <=CB-420		1		P10		
031	643929-3	BOUCHON PORTE-CHARBON		2		P2		
032	455183-5	HOLDER CAP COVER		2				
A01	193446-8	FORET PLAQUE DE PLATRE 3.18		2		A10		
E01	688165-4	PASSE-FIL		1		P1		